МИНИСТЕРСТВО ЭНЕРГЕТИКИ И ЭЛЕКТРИФИКАЦИИ СССР

ССО Энергомонтаж

Проектно-технологический институт

Энергомонтажпроект

Ленинградский филиал

УТВЕРЖДАЮ

Зам.начальника

ССО Энергомонтаж

_____Ю.А.Крутилев

"__"_____1989 г.

ОПОРЫ И ПОДВЕСКИ ТРУБОПРОВОДОВ Дн<89 мм РАБОЧИЕ ЧЕРТЕЖИ Л8-508.000 + Л8-524.000

СОГЛАСОВАНО

Главный инженер треста

Теплоэнергооборудование

_____Б.Н.Дробный

"__"_____1989 г.

Главный инженер

Ивангородского завода КВОиТ

_____В.Н.Ефимов

"__"_____1989 г.

Главный инженер

Багдейского завода КВОиТ

_____А.Г.Белов

"__"_____1989 г.

Главный инженер НИПТКИ

Энергомонтажпроект

_____Н.В.Леонтьев

"__"_____1989 г.

Главный инженер

Ленфилиала НИПТКИ

Энергомонтажпроект

_____В.И.Есарев

"__"_____1989 г.

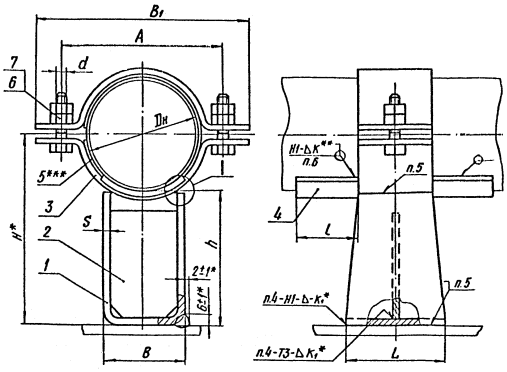

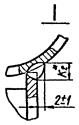

Св-08ГС или Св-08Г2С по ГОСТ 2246-70 – для сварки углеродистых сталей;

Св-04Х19Н11М3 по ГОСТ 2246-70 – для сварки коррозионностойких сталей.

7. Требования к сварным швам, соединяющим опору с трубопроводом, должны соответствовать РТМ-1С-81 или ПК 1514-72 и ОП 1513-72 в зависимости от подведомственности трубопровода.

8. Контроль сварных соединений

8.1. Контроль сварных соединений опоры по ТУ 34-42-10380-83.

8.2. Контроль сварных соединений опорной конструкции с трубопроводом: послойно внешним осмотром и измерением – 100%;

цветной или люминесцентной дефектоскопией для трубопроводов из перлитных сталей, подведомственных „Правилам АЭС" и „Правилам пара", в объеме:

25% – для категории сварного соединения IIБ;

10% – для категории IIIБ и IIIВ и разнородных сварных соединений по „Правилам АЭС" и 3 – по „Правилам пара".

9. Оценка качества сварных соединений

9.1. Оценка качества сварных соединений опоры по СН и П 3.05.05-84.

9.2. Оценка качества сварных соединений опорной конструкции с трубопроводом – по РТМ-1С-81 или ПК 1514-72 в зависимости от подведомственности трубопровода.

10. Остальные технические требования по ТУ 34-42-10380-83.

1) При температуре среды свыше 350°С и для районов с температурой ниже минус 30°С применять материал, указанный в приложении.

Техническая характеристика

Опора предназначена для крепления станционных трубопроводов ТЭС и АЭС с параметрами среды $P_{раб}$ = 2,2 МПа (22 кгс/см²) и $t_{раб}$ ≤ 425°С, для объектов, строящихся в районах с расчетной температурой наружного воздуха не ниже минус 30°С. 1)

Технические требования

1. Размеры для справок, кроме отмеченных *.

2.** Величина катета К – по наименьшей толщине свариваемых деталей.

3.*** Прокладка только для трубопроводов из коррозионностойкой стали.

(7) 4. Сварные швы опоры по ГОСТ 5264-80 или по ГОСТ 14771-76.

5. Сварка опоры – ручная электродуговая или полуавтоматическая.

(4) Электроды типа: Э42А по ГОСТ 9467-75 или Проволока Св-08ГС, Св-08Г2С по ГОСТ 2246-72 – для сварки деталей из углеродистых сталей;

Э-11Х15Н25М6АГ2 по ГОСТ 10052-75 – для сварки детали из коррозионностойкой стали с деталью из углеродистой стали;

Э-07Х19Н11М3Г2Ф по ГОСТ 10052-75 – для сварки деталей из коррозионностойких сталей.

6. Сварка опоры с трубопроводом – ручная аргонодуговая. Проволока марок:

Таблицу исполнений см. лист 2

					Л8-512.000 СБ		
1		Изм. 1 Уч. 6 N 33			Опора неподвижная с плоским хомутом Сборочный чертеж	Лит.	Масса	Масшт.
Изм.	Лист	N докум.	Подп.	Дата		А1	См. табл.	—
Разраб.		Горяинова				Лист 1	Листов 2	
Провер.		Крайвиши				Институт Энергомонтажпроект Ленинградский филиал		
Рук. гр.		Великанова						
Н. контр.		Опеленников						
Н. контр.		Пчитов						
Утв.		Горбачев						

Копировал

Формат А3

Инв. № подл. | Подп. и дата | Взам. инв. № | Инв. № дубл. | Подп. и дата

Изм. | Лист | № докум. | Подп. | Дата

Кол. Иванова

Размеры в мм

Обозначение опор для трубопроводов из стали: углеродист.	коррозионност.	Для трубопроводов Dн, мм	Допускаемые[1] нагрузки кН/кгс: вертик.	осевая и боковая	A	B	B_1	L	l	H*	h	S	d	K_1* Пред. откл. +1	K_2* Пред. откл. ±1	Масса, кг
Л8-512.000	-01	14÷18	1,97(200)	1,97(200)	52	26	70	80	50	57	50	3	М5-8g	3	4	0,55
-02	-03	25 и 28			64	30	85			63						0,62
-04	-05	32	2,47(250)	2,96(300)	70	40	95			113	100	4	М8-8g	4		1,19
-06	-07	38			76		100			117						1,21
-08	-09	45	3,95(400)	4,45(450)	84		110			122					6	1,33
-10	-11	57	5,92(600)	6,42(650)	96	60	130	100	60	126			М10-8g			2,00
-12	-13	76			116		150			140						2,30
Л8-512.000-14	-15	89			130		170			148						2,50

1) Величины нагрузок определяют несущую способность корпуса опоры.

Массы и длины допустимых пролетов трубопроводов заданы в таблице Приложения.

Пример условного обозначения опоры для трубопроводов Dн 28 мм из углеродистой стали: ОПОРА - 28 Л8-512.000-02