Государственный комитет Совета Министров СССР по делам строительства
Госстрой СССР

Типовые конструкции и детали зданий и сооружений

Серия 4.903-10

Изделия и детали трубопроводов для тепловых сетей

Выпуск 5

Опоры трубопроводов подвижные
/скользящие, катковые, шариковые/

Ц00529 01

Т18.00.00.000СБ

Для трубопроводов Dн 194 - 377мм

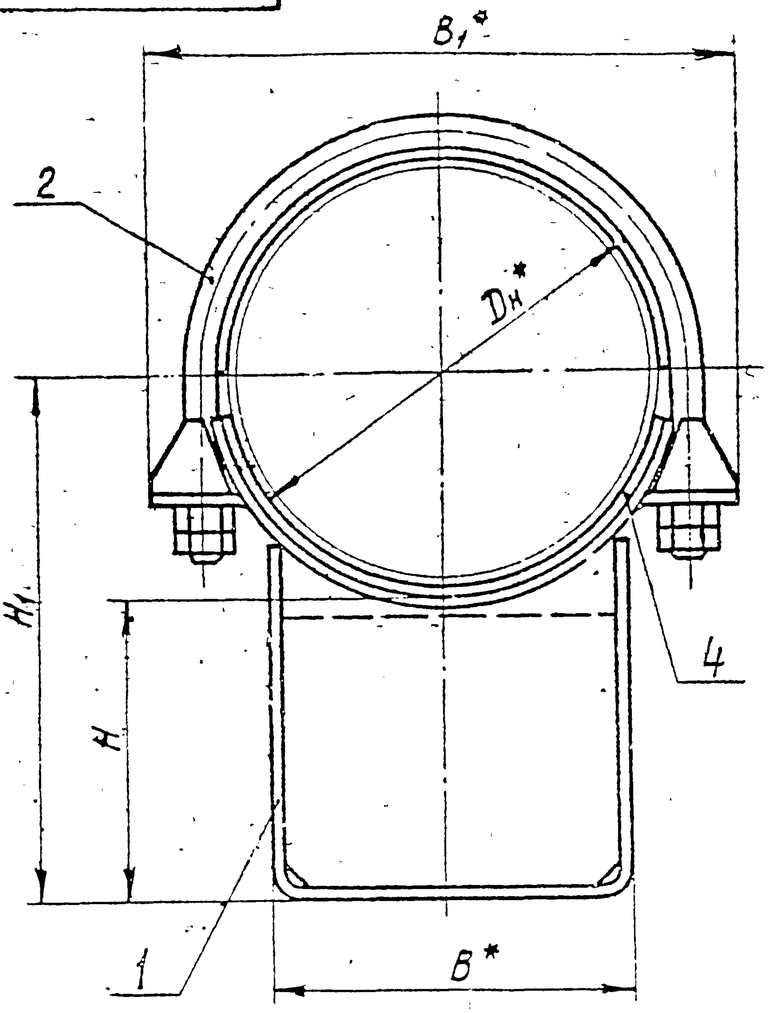

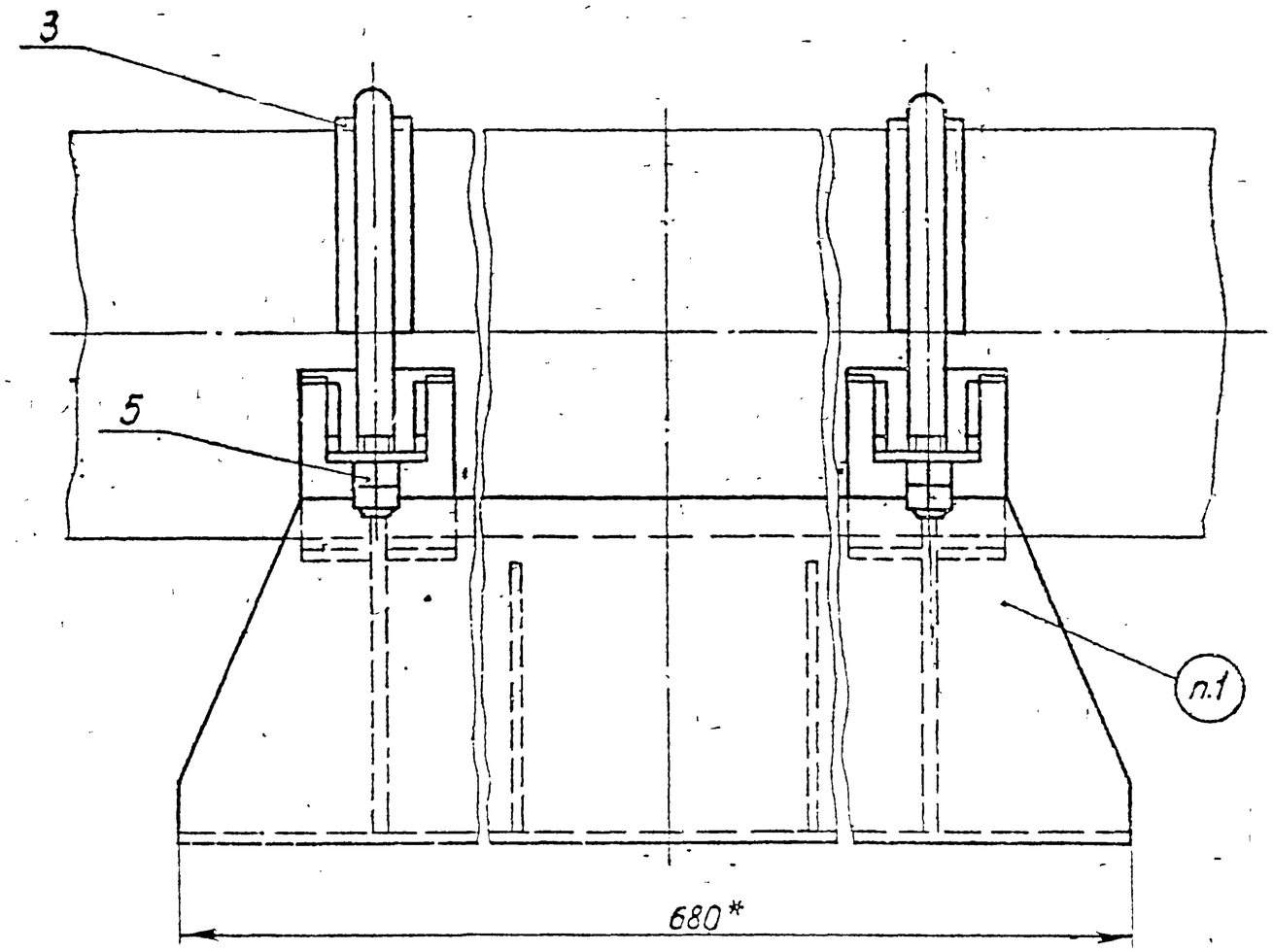

1. Маркировать: обозначение по чертежу и товарный знак завода - изготовителя
2.* Размеры для справок.

Изм	Лист	№ докум	Подпись	Дата
Разраб		Гранич		
Провер		Велитченко		
Рук гр		Свойкин		
Гл спец		Сорокин		
Н.контр		Ермаков		
Утв		Фрейгин		

Т18.00.00.000СБ

Опора скользящая диэлектрическая Dн 194-1420мм; L=580мм
Сборочный чертеж

Лит.	Масса	Масштаб
	Ст табл 1 и 3	—

Лист 1 | Листов 7

Минэнерго СССР
Главтеплоэнергомонтаж
Энергомонтажпроект
Лен филиал

Серия 4.903-10 Выпуск 5

Инв. № подл | Подпись и дата | Взам. инв. № | Инв. № дубл | Подпись и дата

Таблица 1

Размеры в мм

Обозначение	Наружный диаметр трубопровода $D_н$	Наибольшая вертикальная нагрузка, кгс	H ≈	H_1 ≈	B	B_1 ≈	Масса, кг
Т18.01.00.000СБ	194	2200	100	200	180	255	14,59
Т18.02.			150	250			17,23
Т18.03.			200	300			19,77
Т18.04.	219		100	215		280	14,71
Т18.05.			150	265			17,31
Т18.06.			200	315			19,93
Т18.07.	273		100	240		350	16,95
Т18.08.			150	290			19,83
Т18.09.			200	340			22,43
Т18.10.	325	7000	100	266	280	395	26,00
Т18.11.			150	316			30,19
Т18.12.			200	366			33,75
Т18.13.	377		100	292		460	29,20
Т18.14.			160	342			33,47
Т18.15.00.000СБ			200	392			37,69

Пример обозначения скользящей диэлектрической опоры для трубопровода $D_н$ = 219 мм ; H = 150мм :

ОПОРА ДИЭЛЕКТРИЧЕСКАЯ 219 Т18.05.

Т18.00.00.000СБ

Таблица 2

Спецификация

№ поз	1			2			3			4			5		
Наименование	Корпус			Хомут			Прокладка			Прокладка			Гайка		
Количество	1			2			2			2			8		
Материал	———			Круг $\frac{d\ ГОСТ\ 2590-71}{20\ ГОСТ\ 1050-60}$			Паронит ГОСТ 481-71						Сталь 20 ГОСТ 1050-60		
№ чертежа или стандарта	Т18 00 01.000СБ			Т17 00 00.001			Без чертежа						ГОСТ 5915-70		
Обозначение	Обозначение		Масса, кг	Обозначение	Масса, кг 1шт	Масса, кг Общ	Обозначение	Масса, кг 1шт	Масса, кг Общ	Обозначение	Масса, кг 1шт	Масса, кг Общ	Размеры, мм	Масса, кг 1шт	Масса, кг Общ
Т18.01.00.000СБ	Т18.01.01.000СБ		12,17												
Т18.02	Т18.02		14,81	Т17.01.00.001	0,84	1,68	4 × 35 × 320	0,087	0,174	4 × 80 × 300	0,15	0,30			
Т18.03	Т18.03		17,35												
Т18.04	Т18.04		12,03										М16,5	0,033	0,254
Т18.05	Т18.05		14,63	Т17.04	0,94	1,88	4 × 35 × 360	0,098	0,196	4 × 80 × 340	0,17	0,34			
Т18.06	Т18.06		17,25												
Т18.07	Т18.07		12,09												
Т18.08	Т18.08		14,97	Т17.07	1,81	3,62	4 × 45 × 440	0,152	0,304	4 × 80 × 420	0,21	0,42			
Т18.09	Т18.09		17,57												
Т18.10	Т18.10		20,66												
Т18.11	Т18.11		24,85	Т17.10	1,98	3,96	4 × 45 × 520	0,184	0,368	4 × 80 × 500	0,25	0,50	М20,5	0,064	0,512
Т18.12	Т18.12		28,41												
Т18.13	Т18.13		20,78												
Т18.14	Т18.14		25,05	Т17.13.00.001	3,45	6,90	4 × 45 × 600	0,215	0,430	4 × 80 × 580	0,29	0,58			
Т18.15.00.000СБ	Т18.15.01.000СБ		29,27												

Серия 4.903-10 Выпуск 5

Инв. № подл. | Подп. и дата | Взам. инв. № | Инв. № дубл. | Подпись и дата

Изм	Лист	№ докум	Подпись	Дата

Т18.00.00.000СБ

Лист 3

Т18 00 00 000СБ

Для трубопроводов $D_н$ 377 – 1420мм

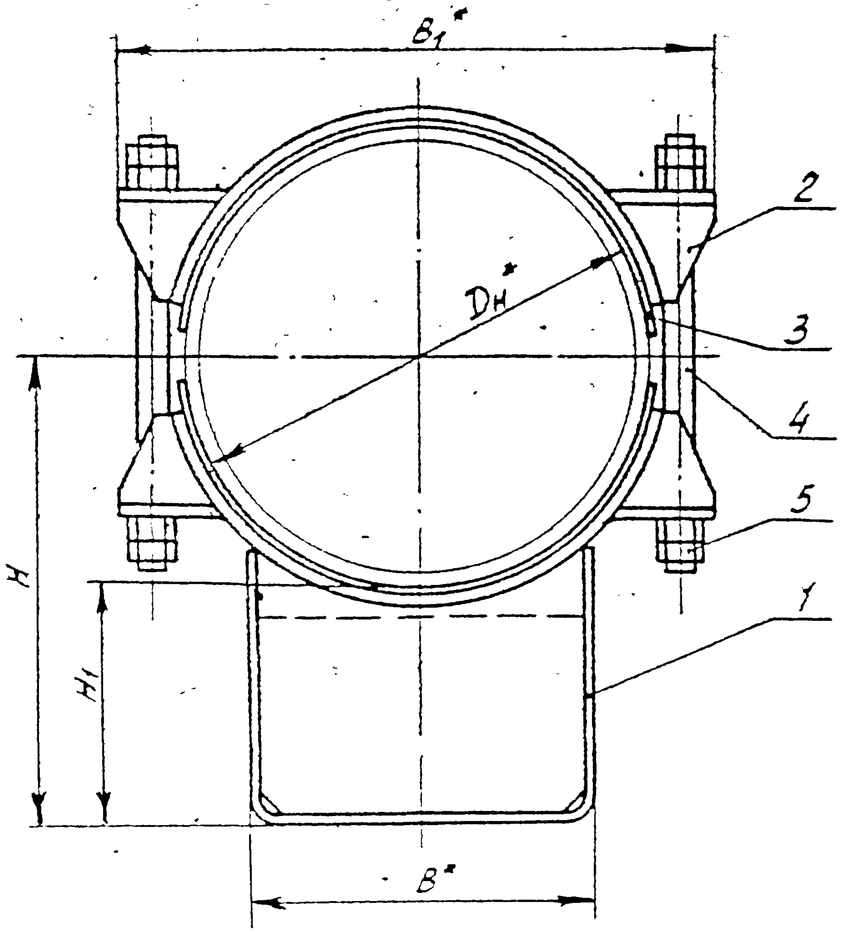

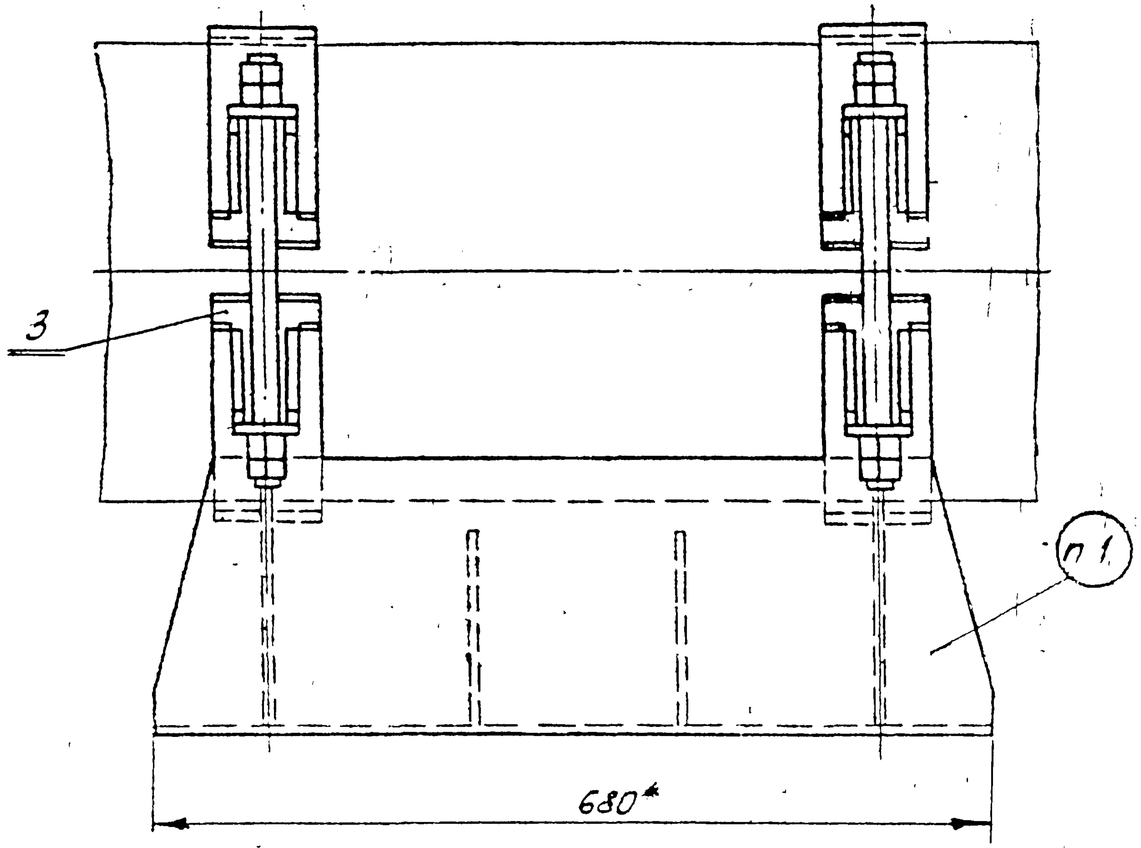

1. Маркировать: обозначение по чертежу и товарный знак завода - изготовителя.
2. * Размеры для справок

Серия 4.903-10 Выпуск 5

Изм	Лист	№ докум.	Подпись	Дата	Т18.00.00.000СБ	Лист 4

Таблица 3

Размеры в мм

Обозначение	Наружный диаметр трубопровода $D_н$	Наибольшая вертикальная нагрузка, кгс	H ≈	H_1 ≈	B	B_1 ≈	Масса, кг
Т18.16.00.000СБ	377	7000	100	292	280	460	30,77
Т18.17			150	342			35,04
Т18.18			200	392			39,26
Т18.19	426		100	318		505	33,67
Т18.20			150	368			37,96
Т18.21			200	418			42,10
Т18.22	480	12500	100	345	380	570	58,59
Т18.23			150	395			66,07
Т18.24			200	445			73,65
Т18.25	530		100	370		615	61,42
Т18.26			150	420			68,88
Т18.27			200	470			76,46
Т18.28	630	12500	100	420	380	715	62,86
Т18.29			150	470			70,36
Т18.30			200	520			77,92
Т18.31	720	22000	100	465	500	815	79,48
Т18.32			150	515			88,24
Т18.33			200	565			97,12
Т18.34	820		100	515		920	83,34
Т18.35			150	565			92,08
Т18.36			200	615			100,96
Т18.37	920	36000	100	565		1030	123,14
Т18.38			150	615			134,76
Т18.39 00.000СБ			200	665			146,84

Продолжение табл. 3

Обозначение	Наружный диаметр трубопровода $D_н$	Наибольшая вертикальная нагрузка, кгс	H ≈	H_1 ≈	B	B_1 ≈	Масса, кг
Т18.40.00.000СБ	1020	36000	100	615	700	1140	150,42
Т18.41			150	665			165,28
Т18.42			200	715			180,34
Т18.43	1220	48000	100	715		1360	169,05
Т18.44			150	765			183,71
Т18.45			200	815			198,59
Т18.46	1420	60000	100	815		1575	193,67
Т18.47			150	865			211,91
Т18.48 00.000СБ			200	915			230,81

Пример обозначения скользящей диэлектрической опоры для трубопровода $D_н$ = 377 мм, H = 150 мм:

ОПОРА ДИЭЛЕКТРИЧЕСКАЯ 377 - Т18.17.

Т18.00.00.000СБ

Таблица 4

Спецификация

№ поз	1		2			3			4			5		
Наименование	Корпус		Бугель			Прокладка			Шпилька			Гайка		
Количество	1		2			4			4			16		
Материал	———		———			Паронит ГОСТ 481-71			Сталь 35 ГОСТ 1050-60			Сталь 20 ГОСТ 1050-60		
№ чертежа или стандарта	Т18.00.01.000СБ		Т17.00.02.000СБ			Без чертежа			ГОСТ 11765-66			ГОСТ 5915-70		
Обозначение	Обозначение	Масса, кг	Обозначение	Масса, кг 1шт	Масса, кг Общ	Размеры, мм	Масса кг 1шт	Масса кг Общ	Обозначение	Масса, кг 1шт	Масса, кг Общ	Обозначение	Масса, кг 1шт	Масса, кг Общ
Т18.16.00.000СБ	Т1813.01.000СБ	20,78												
Т18.17	Т18.14	25,05	Т1716.02.000СБ	2,49	4,98	4×80×610	0,310	1,24	АМ20×300(52)56	0,688	2,75			
Т18.18	Т18.15	29,27												
Т18.19	Т18.19	21,44												
Т18.20	Т18.20	25,73	Т17.19	3,13	6,26	4×80×690	0,350	1,40	АМ20×380(52)56	0,888	3,55			
Т18.21	Т18.21	29,87												
Т18.22	Т18.22	41,52												
Т18.23	Т18.23	49,00	Т17.22	5,17	10,34	4×100×780	0,490	1,96	АМ20×400(52)56	0,938	3,75	М20.5	0,064	1,02
Т18.24	Т18.24	56,58												
Т18.25	Т18.25	42,06												
Т18.26	Т18.26	49,52	Т17.25	5,97	11,94	4×100×860	0,540	2,16	АМ20×450(52)56	1,060	4,24			
Т18.27	Т18.27	57,10												
Т18.28	Т18.28	41,82												
Т18.29	Т18.29	49,32	Т17.28	6,47	12,94	4×100×1010	0,630	2,52	АМ20×480(52)56	1,140	4,56			
Т18.30	Т18.30	56,88												
Т18.31	Т18.31	53,28												
Т18.32	Т18.32	62,04	Т1731.02.000СБ	7,52	15,04	4×100×1160	0,730	2,92	АМ24×480(60)56	1,620	6,48	М24.5	0,110	1,76
Т18.33.00.000СБ	Т18.33.01.000СБ	70,92												

Серия 4.903-10 Выпуск 5

Инв. № подл. | Подпись и дата | Взам. инв. № | Инв. № дубл. | Подпись и дата

Изм	Лист	№ докум.	Подпись	Дата

Т18 00.00.000СБ

Лист 6

400529-01 ГО

Т18.00.00.000СБ

Серия 4.903-10 Выпуск 5

Продолжение табл 4

Спецификация

№ поз	1		2			3			4			5		
Наименование	Корпус		Бугель			Прокладка			Шпилька			Гайка		
Количество	1		2			4			4			16		
Материал	———		———			Паронит ГОСТ 481-71			Сталь 35 ГОСТ 1050-60			Сталь 20 ГОСТ 1050-60		
№ чертежа или стандарта	Т18.00.01.000СБ		Т17.00.02.000СБ			Без чертежа			ГОСТ 11769-66			ГОСТ 5915-70		
Обозначение	Обозначение	Масса, кг	Обозначение	Масса, кг 1шт	Масса, кг Общ	Размеры, мм	Масса, кг 1шт	Масса, кг Общ	Обозначение	Масса, кг 1шт	Масса, кг Общ	Обозначение	Масса, кг 1шт	Масса, кг Общ
Т18.34.00.000СБ	Т18.34.01.000СБ	54,58												
Т18.35	Т18.35	63,32	Т17.34.02.000СБ	8,62	17,24	4×100×1300	0,82	3,28	АМ24×480(60)56	1,62	6,48	М24.5	0,110	1,76
Т18.36	Т18.36	72,20												
Т18.37	Т18.37	75,84												
Т18.38	Т18.38	87,46	Т17.37	14,30	28,60	4×120×1470	1,10	4,40						
Т18.39	Т18.39	99,54												
Т18.40	Т18.40	99,68							АМ30×500(60)56	2,65	10,60	М30.5	0,231	3,70
Т18.41	Т18.41	114,54	Т17.40	15,78	31,56	4×120×1620	1,22	4,88						
Т18.42	Т18.42	129,60												
Т18.43	Т18.43	103,30												
Т18.44	Т18.44	117,96	Т17.43	18,90	37,80	4×120×1940	1,46	5,84						
Т18.45	Т18.45	132,84							АМ36×500(60)56	4,00	16,00	М36.5	0,382	6,11
Т18.46	Т18.46	121,36												
Т18.47	Т18.47	139,60	Т17.46.02.000СБ	21,70	43,40	4×120×2250	1,70	6,80						
Т18.48.00.000СБ	Т18.48.01.000СБ	158,50												

Подпись и дата | Инв. № дубл. | Взам. инв. № | Подпись и дата | Инв. № подл.

Изм	Лист	№ докум.	Подпись	Дата

Т18.00.00.000СБ

Лист 7

Т18.00.01.000СБ

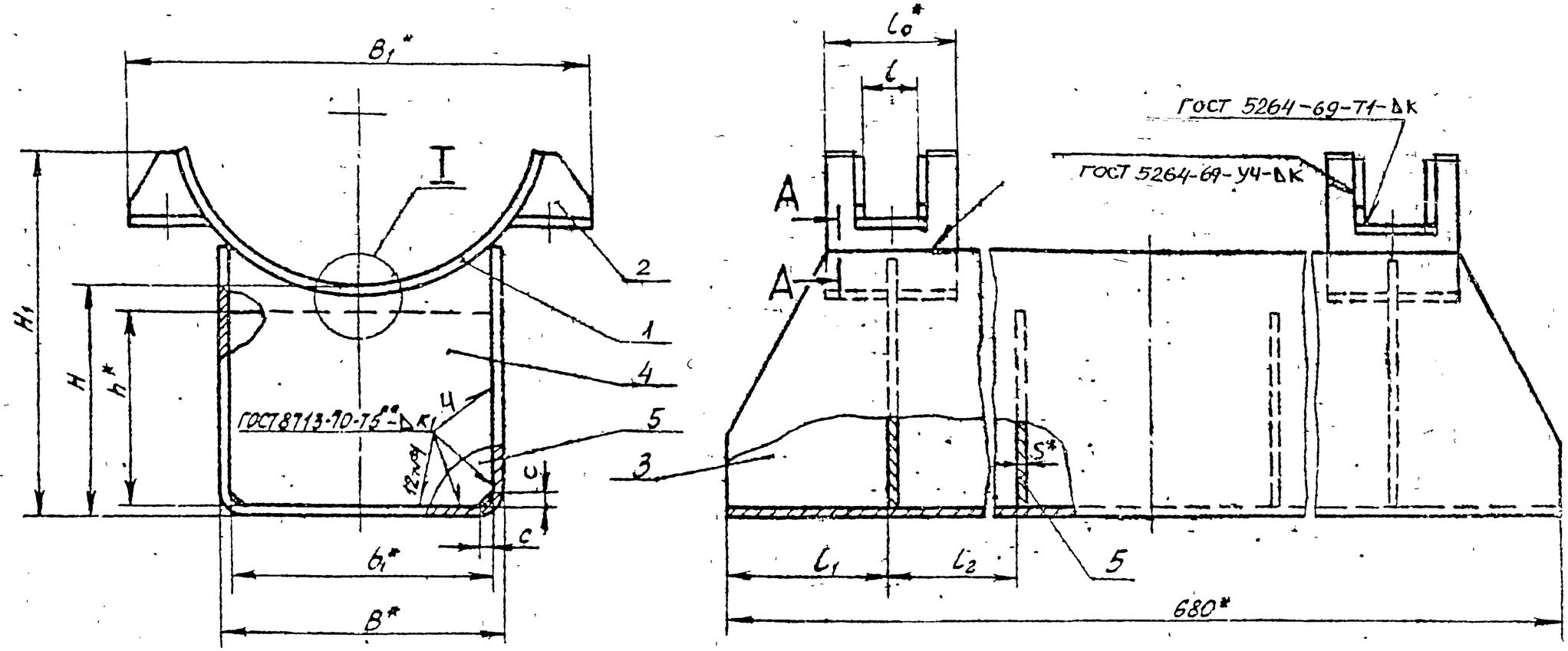

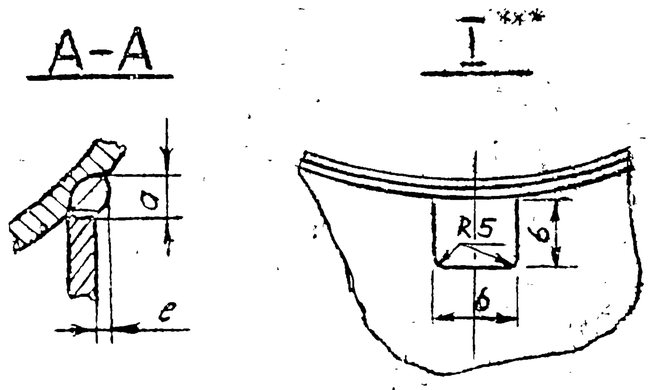

1. Подушку (поз 1) расположить симметрично относительно ребра (поз. 4).
2. Сварку производить электродом типа Э42 по ГОСТ 9467-60
3. *Размеры для справок
4. **См. технические требования Т3 00 00 000 ТТ п 1.6
5. ***Для размещения трубы - спутники, в ребрах (поз 4 и 5) допускается выполнять вырез в соответствии с требованиями организации, проектирующей трубопровод

Изм	Лист	№ докум.	Подпись	Дата	Т18.00.01.000СБ			
Разраб		Гранич			Корпус. Сборочный чертеж	Лит	Масса	Масштаб
Пров		Велитченко					См табл 1	—
Рук.гр.		Свойкин				Лист 1	Листов 5	
Гл.спец.		Сорокин				Минэнерго СССР Главтеплоэнергомонтаж Энергомонтажпроект Лен. филиал		
Н.контр.		Ермаков						
Утв		Фейгин						

Серия 4.903-10 Выпуск 5

Подпись и дата | Взам. инв. № | Инв. № дубл. | Подп. и дата

Копировал 400529-01 72 Формат А

Т18.00.01.000СБ

Таблица 1

Размеры, в мм

Обозначение	Наружный диаметр трубопровода Dн	H ≈	H1 ≈	B	B1 ≈	b	L0	L	L1	L2	C	K	a тип	e тип	Масса, кг
Т18.01.01.000СБ	194	100	170	180	255	45	80	34	80	150	5	6	4	0	12,17
Т18.02.		150	220												14,81
Т18.03.		200	270												17,35
Т18.04.	219	100	180		280									1	12,03
Т18.05		150	230												14,63
Т18.06.		200	280												17,25
Т18.07.	273	100	200		350			38							12,09
Т18.08		150	250												14,97
Т18.09.		200	300												17,57
Т18.10.	325	100	220	280	395	60							5	0	20,66
Т18.11.		150	270												24,85
Т18.12.		200	320												28,41
Т18.13.	377	100	260		460									1	20,78
Т18.14.		150	310												25,05
Т18.15.		200	360												29,27
Т18.19.	426	100	270		505								6		21,44
Т18.20.		150	310												25,73
Т18.21.		200	370												29,87
Т18.22.	480	100	305	380	570		100	44	100	190	8	8	7		41,52
Т18.23.		150	355												49,00
Т18.24		200	405												56,58
Т18.25.	530	100	315		615										42,06
Т18.26.		150	365												49,52
Т18.27.01.000СБ		200	415												57,10

Серия 4.903-10 Выпуск 5

Инв. № подл. | Подпись и дата | Взам. инв. № | Инв. № дубл. | Подпись и дата

Т18.00.01.000СБ

Продолжение табл. 1

Обозначение	Наружный диаметр трубопровода $D_н$	H ≈	H_1 ≈	B	B_1 ≈	b	l_0	l	l_1	l_2	c	K	a тип	e тип	Масса, кг
Т18.28.01.000СБ	630	100	360	380	715	60	100	44	100	190	8	8	7	1	41,82
Т18.29.		150	410												49,32
Т18.30.		200	460												56,88
Т18.31.	720	100	410	500	815								8	2	53,28
Т18.32.		150	460												62,04
Т18.33.		200	510												70,92
Т18.34.	820	100	465		920								7	3	54,58
Т18.35.		150	515												63,32
Т18.36.		200	565												72,20
Т18.37.	920	100	520		1030		120	60			10		8		75,84
Т18.38.		150	570												87,46
Т18.39.		200	620												99,54
Т18.40.	1020	100	565	700	1140							10	11		99,68
Т18.41.		150	615												114,54
Т18.42.		200	665												129,60
Т18.43.	1220	100	670		1360			70					10	4	103,30
Т18.44.		150	720												117,96
Т18.45.		200	770												132,84
Т18.46.	1420	100	775		1575						12				121,36
Т18.47.		150	825												139,60
Т18.48.01.000СБ		200	875												158,50

Серия 4.903-10 Выпуск 5

Подпись и дата | Инв. № дубл. | Взам. инв. № | Подпись и дата | Инв. № подл.

Т18.00.01.000СБ

Таблица 2

Спецификация

№ поз.	1			2			3		4			5			Масса наплавленного металла сварных швов, кг
Наименование	Подушка			Ребро			Скоба		Ребро			Ребро			
Количество	2			8			1		2			2			
Материал	Лист $\frac{S\ ГОСТ\ 3680-57}{ВСт3^{*)}\ ГОСТ\ 16523-70}$ при S=3мм; Лист $\frac{S\ ГОСТ\ 3681-57}{ВСт3^{*)}\ ГОСТ\ 14637-69}$ при $S \geq 4$ мм														
№чертежа или стандарта	Т17.00.01.001			Т17.00.01.002			Т15.00.00.001		Т14.00.00.003			Без чертежа			
Обозначение	Обозначение	Масса, кг 1шт	Масса, кг Общ	Обозначение	Масса, кг 1шт	Масса, кг Общ	Обозначение	Масса, кг	Обозначение	Масса, кг 1шт	Масса, кг Общ	Размеры, мм S×h×b₁	Масса, кг 1шт	Масса, кг Общ	
Т18.01.01.000СБ							Т15.01.00.001	7,32	Т14.13.00.003	0,72	1,44	3×85×172	0,34	0,68	0,25
Т18.02.	Т17.01.01.001	1,08	2,16	Т17.01.01.002	0,04	0,32	Т15.02.	8,92	Т14.14.	1,02	2,04	3×135×172	0,54	1,08	0,29
Т18.03.							Т15.03.	10,50	Т14.15.	1,29	2,58	3×185×172	0,74	1,48	0,31
Т18.04.							Т15.04.	6,96	Т14.16.	0,68	1,36	3×85×172	0,34	0,68	0,25
Т18.05	Т17.03.	1,15	2,30	Т17.04.	0,06	0,48	Т15.05.	8,56	Т14.17.	0,96	1,92	3×135×172	0,54	1,08	0,29
Т18.06.							Т15.06.	10,20	Т14.18.	1,24	2,48	3×185×172	0,74	1,48	0,31
Т18.07.							Т15.07.	6,60	Т14.19.	0,51	1,02	3×85×172	0,34	0,68	0,25
Т18.08.	Т17.05.	1,45	2,90				Т15.08.	8,20	Т14.20.	0,93	1,86	3×135×172	0,54	1,08	0,29
Т18.09.				Т17.07.	0,08	0,64	Т15.09.	9,80	Т14.21.	1,22	2,44	3×185×172	0,74	1,48	0,31
Т18.10.							Т15.10.	12,60	Т14.22	1,04	2,08	4×85×270	0,72	1,44	0,56
Т18.11.	Т17.07.	1,67	3,34				Т15.11.	14,70	Т14.23	1,64	3,28	4×135×270	1,14	2,28	0,61
Т18.12.							Т15.12.	16,90	Т14.24.	1,86	3,72	4×185×270	1,57	3,14	0,67
Т18.13							Т15.13.	12,00	Т14.25.	0,95	1,90	4×85×270	0,72	1,44	0,56
Т18.14	Т17.09	1,80	3,60	Т17.13	0,16	1,28	Т15.14.	14,20	Т14.26.	1,54	3,08	4×135×270	1,14	2,28	0,61
Т18.15.							Т15.15.	16,30	Т14.27.	2,14	4,28	4×185×270	1,57	3,14	0,67
Т18.19							Т15.16	11,60	Т14.28.	0,87	1,74	4×85×270	0,72	1,44	0,56
Т18.20.	Т17.11.	2,13	4,26	Т17.19.	0,23	1,84	Т15.17.	13,80	Т14.29.	1,47	2,94	4×135×270	1,14	2,28	0,61
Т18.21							Т15.18.	15,90	Т14.30.	2,03	4,06	4×185×270	1,57	3,14	0,67
Т18.22.							Т15.19	22,40	Т14.31.	2,28	4,56	6×85×365	1,46	2,92	1,40
Т18.23	Т17.13.01.001	4,00	8,00	Т17.22.01.002	0,28	2,24	Т15.20.	25,60	Т14.32.	3,46	6,92	6×135×365	2,32	4,64	1,60
Т18.24.01.000СБ							Т15.21.00.001	28,80	Т14.33.00.003	4,69	9,38	6×185×365	3,18	6,36	1,80

*) См. технические требования Т3.00.00.000ТТ п.1.3.

Серия 4.903-10 Выпуск 5

Инв. № подл. | Подпись и дата | Взам. инв. № | Инв. № дубл. | Подп. и дата

Изм.	Лист	№ докум.	Подп.	Дата	Т18.00.01.000СБ	Лист 4

Т18.00.01.000СБ

Продолжение табл.2

Спецификация

№ поз.	1			2			3		4			5			Масса наплавленного металла сварных швов, кг
Наименование	Подушка			Ребро			Скоба		Ребро			Ребро			
Количество	2			8			1		2			2			
Материал	Лист $\frac{S\ ГОСТ\ 3680-57}{ВСт3^{*)}\ ГОСТ\ 16523-70}$ при S=3мм; Лист $\frac{S\ ГОСТ\ 5681-57}{ВСт3^{*)}\ ГОСТ\ 14637-69}$ при S≥4мм														
№ чертежа или стандарта	Т17.00.01.001			Т17.00.01.002			Т15.00.00.001		Т14.00.00.003			Без чертежа			
Обозначение	Обозначение	Масса, кг 1шт	Масса, кг Общ	Обозначение	Масса, кг 1шт	Масса, кг Общ	Обозначение	Масса кг	Обозначение	Масса, кг 1шт	Масса, кг Общ	Размеры, мм S×h×b,	Масса, кг 1шт.	Масса, кг Общ	
Т18.25.01.000СБ							Т15.22.00.001	21,8	Т14.34.00.003	2,10	4,20	6×85×365	1,46	2,92	1,40
Т18.26.	Т17.15.01.001	4,35	8,70	Т17.25.01.002	0,38	3,04	Т15.23.	25,0	Т14.35	3,27	6,54	6×135×365	2,32	4,64	1,60
Т18.27.							Т15.24.	28,2	Т14.36	4,50	9,00	6×185×365	3,18	6,36	1,80
Т18.28.							Т15.25.	20,8	Т14.37	1,98	3,96	6×85×365	1,46	2,92	1,40
Т18.29	Т17.17	5,17	10,34	Т17.28.	0,30	2,40	Т15.26	24,0	Т14.38	3,17	6,34	6×135×365	2,32	4,54	1,60
Т18.30.							Т15.27.	27,2	Т14.39	4,39	8,78	6×185×365	3,18	6,36	1,80
Т18.31.							Т15.28.	26,8	Т14.40	3,07	6,14	6×85×485	1,94	3,88	1,70
Т18.32.	Т17.19	5,90	11,80	Т17.31.	0,37	2,96	Т15.29	30,0	Т14.41.	4,66	9,32	6×135×485	3,08	6,16	1,80
Т18.33.							Т15.30.	33,2	Т14.42.	6,26	12,52	6×185×485	4,22	8,44	2,00
Т18.34.							Т15.31.	26,0	Т14.43.	2,98	5,96	6×85×485	1,94	3,88	1,70
Т18.35.	Т17.20	7,00	14,00	Т17.34	0,38	3,04	Т15.32.	29,2	Т14.44	4,56	9,12	6×135×485	3,08	6,16	1,80
Т18.36.							Т15.33.	32,4	Т14.45	6,16	12,32	6×185×485	4,22	8,44	2,00
Т18.37.							Т15.34.	33,0	Т14.46	3,47	6,94	8×85×482	2,57	5,14	2,40
Т18.38.	Т17.21	12,10	24,20	Т17.37	0,52	4,16	Т15.35	37,2	Т14.47	5,57	11,14	8×135×482	4,08	8,16	2,60
Т18.39.							Т15.36	41,6	Т14.48.	7,69	15,38	8×185×482	5,50	11,20	3,00
Т18.40							Т15.37.	46,6	Т14.49	6,23	12,48	8×80×682	3,43	6,86	2,60
Т18.41.	Т17.21	13,50	27,00	Т17.40	0,52	4,16	Т15.38.	51,0	Т14.50	9,22	18,44	8×130×682	5,57	11,14	2,80
Т18.42.							Т15.39	55,2	Т14.51	12,36	24,72	8×180×682	7,71	15,42	3,10
Т18.43							Т15.40	44,8	Т14.52	5,86	11,72	8×80×682	3,43	6,86	2,60
Т18.44.	Т17.22	16,30	32,60	Т17.43	0,59	4,72	Т15.41.	49,0	Т14.53	8,85	17,70	8×130×682	5,57	11,14	2,80
Т18.45.							Т15.42	53,2	Т14.54	11,90	23,80	8×180×682	7,71	15,42	3,10
Т18.46.							Т15.43	53,0	Т14.55	6,35	12,70	10×80×678	4,26	8,52	4,30
Т18.47	Т17.24.01.001	19,10	38,20	Т17.46.01.002	0,58	4,64	Т15.44	58,2	Т14.56.	10,01	20,02	10×130×678	6,92	13,84	4,70
Т18.48.01.000СБ							Т15.45.00.001	63,6	Т14.57.00.003.	13,85	27,70	10×180×678	9,58	19,16	5,20

*) См. технические требования Т3.00.00.000 ТТ п. 1.3.

Изм	Лист	№ докум.	Подп.	Дата	Т18.00.01.000СБ	Лист 5

Серия 4.903-10 Выпуск 5

Инв. № подл. | Подпись и дата | Взам. инв. №

Копировал: Сафонова 400529-01 76 Формат А4