Государственный комитет Совета Министров СССР по делам строительства
Госстрой СССР

Типовые конструкции и детали зданий и сооружений

Серия 4.903-10

Изделия и детали трубопроводов для тепловых сетей

Выпуск 5

Опоры трубопроводов подвижные
/скользящие, катковые, шариковые/

Ц00529 01

Т19 00.00 000СБ

Для трубопроводов $D_н$ 194 - 630 мм

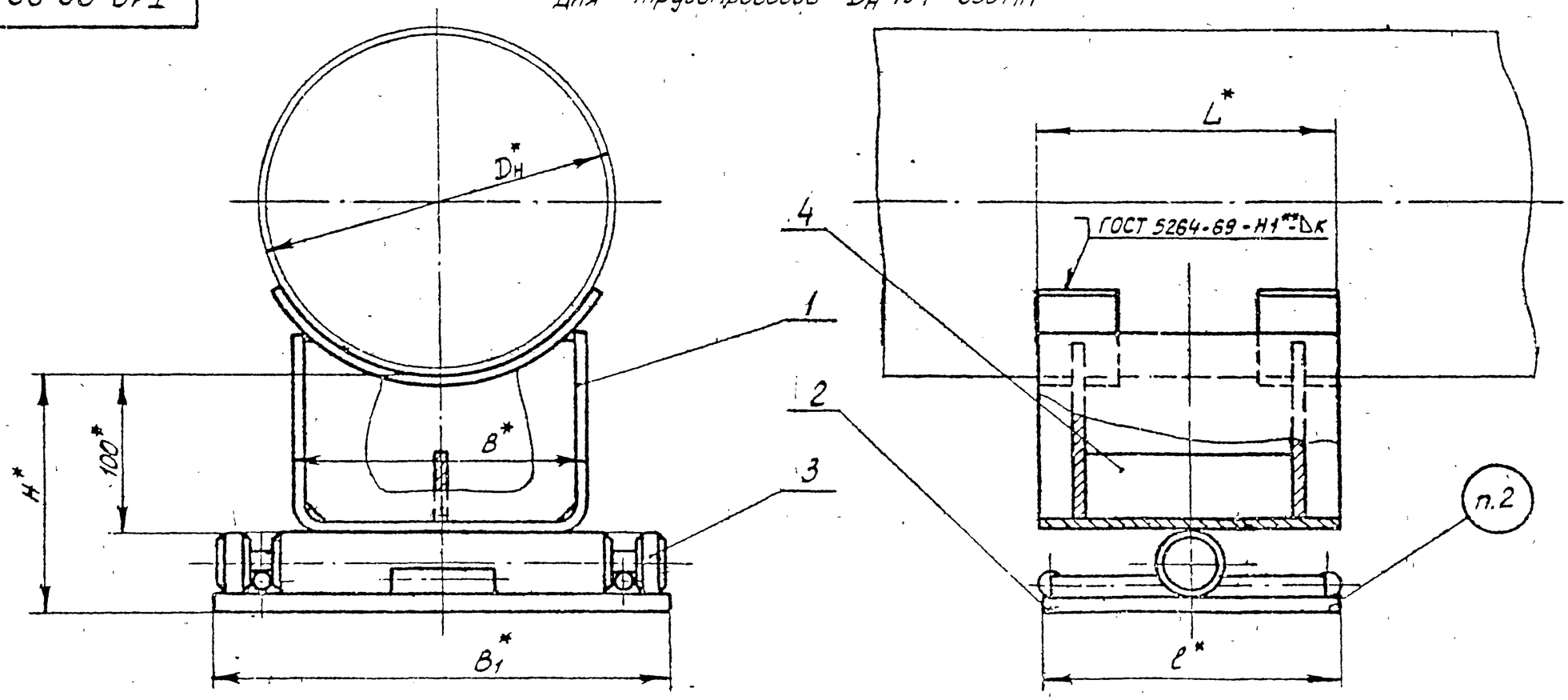

Для трубопроводов $D_н$ 720 - 1420 мм

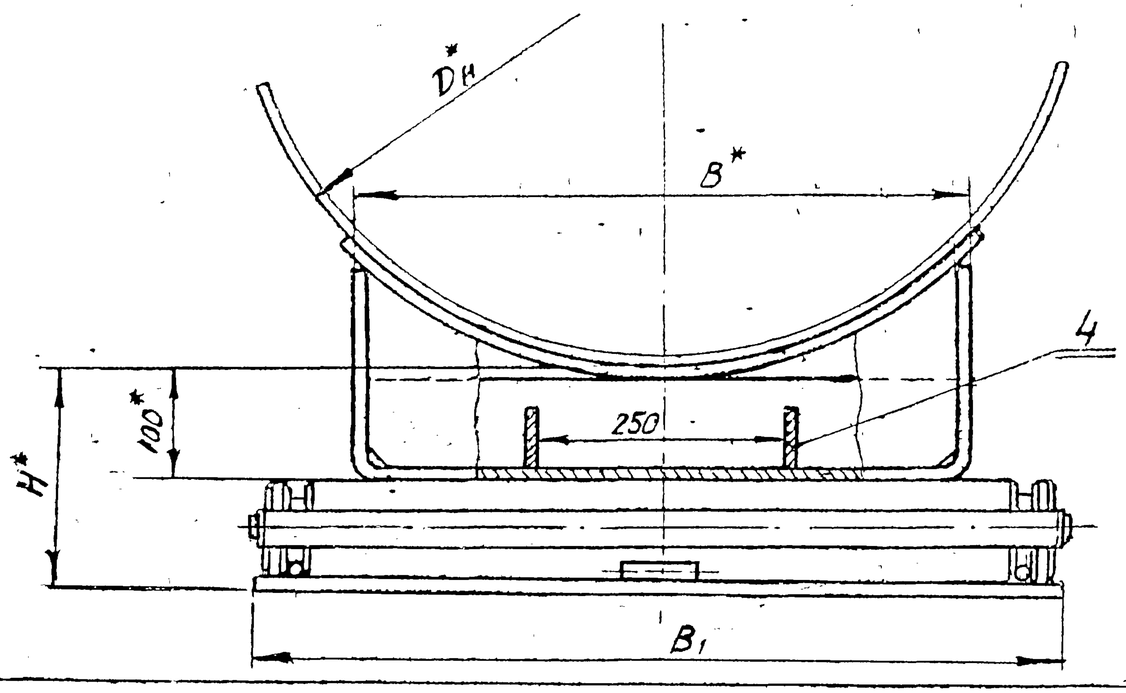

1 Сварку производить электродом типа Э42 по ГОСТ 9467-60

2 Маркировать: обозначение по чертежу и товарный знак завода-изготовителя

3* Размеры для справок

4** Варить сплошным швом.

Изм	Лист	№ докум	Подп	Дата	Т19 00.00 000СБ			
Разраб		Андреева			Опора однокатковая. Сборочный чертеж	Лит	Масса	Масштаб
Провер		Велитченко					См. табл	—
Рук гр		Свойкин				Лист 1	Листов 4	
Гл спец		Сорокин				Минэнерго СССР Главтеплоэнергомонтаж Энергомонтажпроект Лен филиал		
Н.контр		Ермаков						
Утв		Фейгин						

Серия 4.903-10 Выпуск 5

Инв № подл | Подп и дата | Взам инв №

4005291-01 87

Т19.00.00.000СБ

Таблица 1

Размеры в мм

Обозначение	Наружный диаметр трубопровода $D_н$	Наибольшая вертикальная нагрузка, кгс	Наибольшее перемещение трубопровода	L	H ≈	B	B_1	ℓ	K	Масса, кг
Т19.01.00.000СБ	194	2200	180	170	150	180	340	170	3	12,32
Т19.02.			520	340				340		18,79
Т19.03	219		180	170				170		12,12
Т19.04			520	340				340		18,49
Т19.05	273		180	170				170		11,66
Т19.06			520	340				340		17,95
Т19.07	325	6000	100	170	200	280	440	170	4	33,86
Т19.08.			440	340				340		44,11
Т19.09.	377		100	170				170		33,44
Т19.10.			440	340				340		41,79
Т19.11	426		100	170				170		328
Т19.12.			440	340				340		43, 4
Т19.13.	480	10000	100	170		380	540	170	6	48,00
Т19.14.			440	340				340		63,32
Т19.15.	530		100	170				170		47,40
Т19.16			440	340				340		62,58
Т19.17.	630		100	170				170		46,81
Т19.18.			440	340				340		61,79
Т19.19.	720					500	660			81,95
Т19.20	820									81,09
Т19.21	920									88,68
Т19.22	1020	20000				700	860			123,52
Т19.23.	1220									125,36
Т19.24.00.000СБ	1420	24000							10	135,46

Пример обозначения однокатковой опоры для трубопровода $D_н$ = 200мм и наибольшим перемещением 180мм:

ОПОРА ОДНОКАТКОВАЯ 219 – Т19.03

Серия 4.903-10 Выпуск 5

Изм	Лист	№ докум	Подп	Дата	Т19.00.00.000СБ	Лист 2

Т19 00 00 000СБ

Серия 4.903-10 Выпуск 5

Таблица 2

Спецификация										
№ поз.	1		2		3		4			
Наименование	Опора		Плита опорная		Каток		Ребро			
Количество	1		1		1		См. ниже			
Материал	———		———		Круг $\frac{Д\ ГОСТ\ 2590-71}{45\ ГОСТ\ 1050-60}$		Лист $\frac{S\ ГОСТ\ 3680-57}{ВСт3^{пс}\ ГОСТ\ 16523-70}$ при S = 3мм Лист $\frac{S\ ГОСТ\ 5681-57}{ВСт3^{сп}\ ГОСТ\ 14637-69}$ при S > 4мм				
№ чертежа или стандарта	Т13 00.00 000 СБ Т14.00.00 000 СБ		Т 19.00.01.000 СБ		Т 19.00 00.001		Без чертежа			
Обозначение	Обозначение	Масса, кг	Обозначение	Масса, кг	Обозначение	Масса, кг	Размеры, мм $б \times h \times l$	Кол.	Масса, кг 1шт.	Общ.
Т19.01. 00.000СБ	Т13. 13.00.000СБ	3,91	Т19.01.01.000СБ	4,95	Т19.01.00.001	3,26	3 × 80 × 102	1	0,195	0,195
Т19.02.	Т14.13.	6,17	Т19.02.	8,93			3 × 80 × 115	2	0,216	0,432
Т19.03.	Т13.16	3,71	Т19.01.	4,95			3 × 80 × 102	1	0,195	0,195
Т19.04.	Т14 16.	5,87	Т19.02.	8,93			3 × 80 × 115	2	0,216	0,432
Т19.05.	Т13 19.	3,25	Т19.01	4,95			3 × 80 × 102	1	0,195	0,195
Т19.06	Т14.19.	5,33	Т19 02.	8,93			3 × 80 × 115	2	0,216	0,432
Т19.07.	Т13.22	6,52	Т19.07.	6,48	Т19.07.00.001	20,60	4 × 80 × 100	1	0,256	0,256
Т19 08	Т14 22	10,56	Т19.08	12,58			4 × 80 × 112	2	0,286	0,572
Т19 09	Т13.25	6,10	Т19.07	6,48			4 × 80 × 100	1	0,256	0,256
Т19.10	Т14.25	10,04	Т19 08.	12,58			4 × 80 × 112	2	0,286	0,572
Т19,11	Т13.28.	5,47	Т19.07	6,48			4 × 80 × 100	1	0,256	0,256
Т19 12 00.000СБ	Т14 28 00 000СБ	9,29	Т19 08 00.000СБ	12,58			4 × 80 × 112	2	0,286	0,572

Инв. № подл. | Подпись и дата | Взам. инв. № | Инв. № дубл. | Подпись и дата

Т19.00.00.000СБ

Серия 4.903-10 выпуск 5

Продолжение табл. 2

Спецификация											
№ поз.	1		2		3		4				
Наименование	Опора		Плита опорная		Каток		Ребро				
Количество	1		1		1		См. ниже				
Материал	———		———		Круг $\frac{Д\ ГОСТ\ 2590-71}{45\ ГОСТ\ 1050-60}$		Лист $\frac{S\ ГОСТ\ 3680-57}{ВСт3^{кп}\ ГОСТ\ 16523-70}$ при S=3мм; Лист $\frac{S\ ГОСТ\ 5681-57}{ВСт3^{кп}\ ПСТ\ 14637-69}$ при S>4мм				
№ чертежа или стандарта	Т13.00.00.000СБ Т14.00.00.000СБ		Т19.00.01.000СБ		Т19.00.00.001		Без чертежа				
Обозначение	Обозначение	Масса, кг	Обозначение	Масса, кг	Обозначение	Масса, кг	Размеры, мм S × h × ℓ.	Колич	Масса, кг 1шт.	Масса, кг Общ	
Т19.13.00.000СБ	Т13.31.00.000СБ	12,93	Т19.13.01.000СБ	7,81	Т19.13.00.001	26,9	6 × 80 × 96	1	0,361	0,361	
Т19.14.	Т14.31.	20,55	Т19.14.	15,04			6 × 80 × 110	2	0,414	0,828	
Т19.15.	Т13.34.	12,33	Т19.13.	7,81			6 × 80 × 96	1	0,361	0,361	
Т19.16	Т14.34.	19,81	Т19.14	15,04			6 × 80 × 110	2	0,414	0,828	
Т19.17.	Т13.37.	11,74	Т19.13	7,81			6 × 80 × 96	1	0,361	0,361	
Т19.18	Т14.37.	19,02	Т19.14	15,04			6 × 80 × 110	2	0,414	0,828	
Т19.19	Т14.40	27,42	Т19.19	18,43	Т19.19.	34,9	6 × 80 × 80	4	0,301	1,204	
Т19.20	Т14.43	26,56									
Т19.21.	Т14.46	33,85					8 × 80 × 75	4	0,376	1,504	
Т19.22.	Т14.49	50,46	Т19.21.01.000СБ	22,77	Т19.22.00.001	41,8					
Т19.23	Т14.52	52,29									
Т19.24.00.000СБ	Т14.55.00.000СБ	62,36									

Инв. № подл. | Подпись и дата | Взам. инв. № | Инв. № дубл. | Подпись и дата

Изм	Лист	№ докум	Подпись	Дата	Т19.00.00.000СБ	Лист 4

Т19.00.01.000СБ

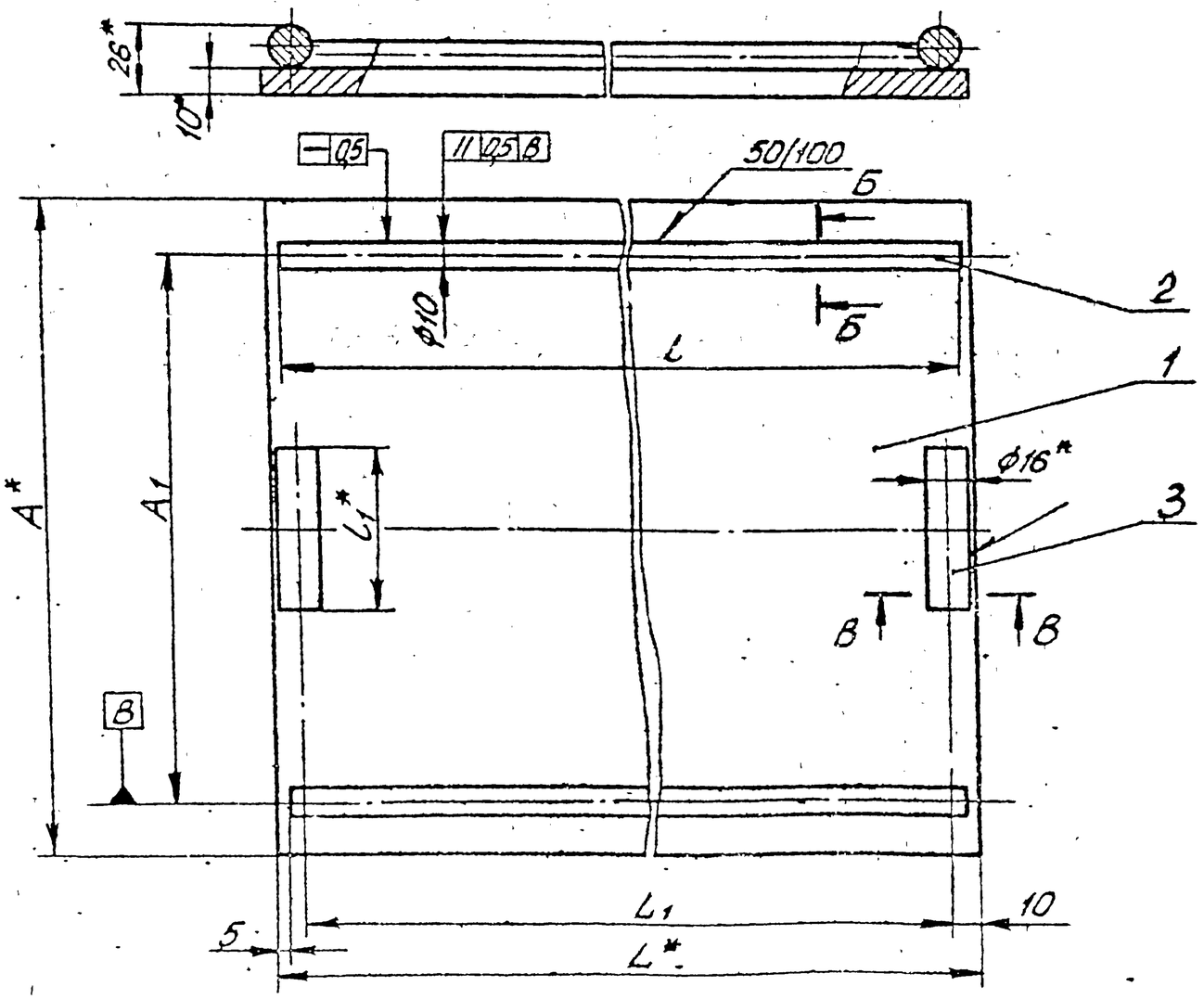

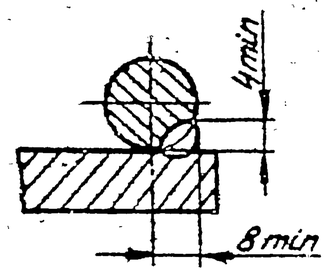

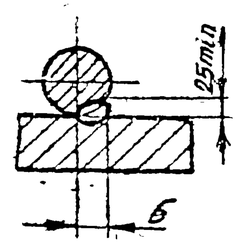

1. Сварку производить электродом типа Э42 по ГОСТ 9467-60.
2. *Размеры для справок.

Серия 4903-10 Выпуск 5															
Инв. № подл.	Подп. и дата	Взам. инв. №	Инв. № дубл.	Подп. и дата											
					Изм.	Лист	N докум.	Подп.	Дата	Т19.00.01.000СБ					
					Разраб.		Границ			Плита опорная. Сборочный чертеж		Лит.	Масса	Масштаб	
					Пров.		Велитченко						Ст. табл. 1	—	
					Рук гр.		Свойкин					Лист 1	Листов 2		
					Гл.спец.		Сорокин					Минэнерго СССР Главтеплоэнергомонтаж Энергомонтажпроект ЛЕН филиал			
					Н.контр.		Ермаков								
					Утв.		Фейгин								

Копировал: Собгова 400329-11 91 Формат А4

Т19.00.01.000СБ

Таблица 1

Размеры в мм

Обозначение	L	L_1	A	A_1	Масса, кг
Т19 01.01 000СБ	170	150	340	300	4,95
Т19 02.	340	320			8,93
Т19.07.	170	150	440	400	6,48
Т19.08	340	320			12,58
Т19.13.	170	150	540	500	7,81
Т19 14	340	320			15,01
Т19 15			660	620	18,43
Т19.21.01.000СБ			860	820	23,77

Таблица 2

Спецификация

№ поз.	1			2			3			Масса наплавленного металла сварных швов, кг
Наименование	Основание			Направляющая			Упор			
Количество	1			2						
Материал	Лист $\frac{10\ ГОСТ\ 5681-57}{ВСт3^{*)}\ ГОСТ\ 14637-69}$			Круг $\frac{ГОСТ\ 2590-71}{ВСт3^{*)}\ ГОСТ\ 535-58}$						
№ чертежа или стандарта	Без чертежа									
Обозначение	Размеры, мм	Масса, кг	Длина ℓ, мм	Масса, кг 1 шт	Масса, кг Общ.	Длина ℓ_1, мм	Масса, кг 1 ш п.	Масса, кг Общ.		
Т19.01.01.000СБ	170 x 340	4,53	160	0,099	0,198	60	0,095	0,190		0,030
Т19.02.	240 x 440	8,28	330	0,204	0,408					0,050
Т19.07.	170 x 440	5,87	160	0,099	0,198	120	0,190	0,380		0,030
Т19.08.	340 x 440	11,74	330	0,204	0,408					0,050
Т19.13.	170 x 540	7,20	160	0,099	0,198					0,030
Т19 14	340 x 540	14,41	330	0,099	0,198					0,050
Т19.19	340 x 660	17,61				180	0,284	0,568		
Т19.21.01.000СБ	340 x 860	22,95								

*) См. технические требования Т3 00 00 000 ТТ п.13

Серия 4.903-10 Выпуск 5

Инв. № подл.	Подпись и дата	Взамен инв. №	Инв. № дубл.	Подпись и дата

Т19.00.00.001

▽3(▽)

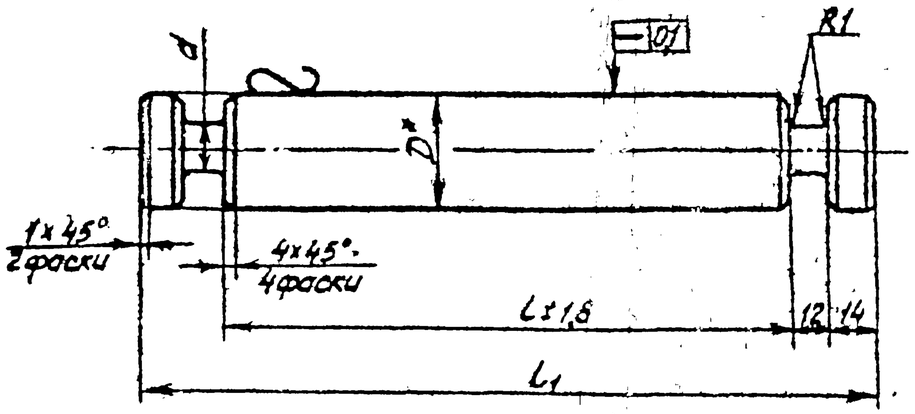

Размеры в мм

Обозначение	L	L_1	D	d	Масса, кг
Т19 01 00 001	288	340	40	16	3,26
Т19 07.	388	440	90	66	20,60
Т19 13	488	540			26,90
Т19 19	608	660			34,90
Т19 22 00 001	808	860			47,80

*Размер для справок

Серия 4.903-10 Выпуск 5

Взам. инв. №	Подпись и дата	Инв. № подл.	Подпись и дата

Изм	Лист	№ докум.	Подп.	Дата
Разраб.		Гранин		
Провер.		Велутченко		
Рук. гр.		Свойкин		
Гл. спец.		Сорокин		
Н. контр.		Ермаков		
Утв.		Фейгин		

Т-19.00.00.001

Каток

Лит.	Масса	Масштаб
	См. табл.	—
Лист	Листов 1	

Круг $\frac{D\ ГОСТ\ 2590-71}{45\ ГОСТ\ 1050-60}$

Минэнерго СССР
Главтеплоэнергомонтаж
Энергомонтажпроект
Ленфилиал

Копировал