Государственный комитет Совета Министров СССР по делам строительства
Госстрой СССР

Типовые конструкции и детали зданий и сооружений

Серия 4.903-10

Изделия и детали трубопроводов для тепловых сетей

Выпуск 5

Опоры трубопроводов подвижные
/скользящие, катковые, шариковые/

Ц00529 01

Т17.00.00.000СБ

Для трубопроводов $D_н$ 194-377 мм

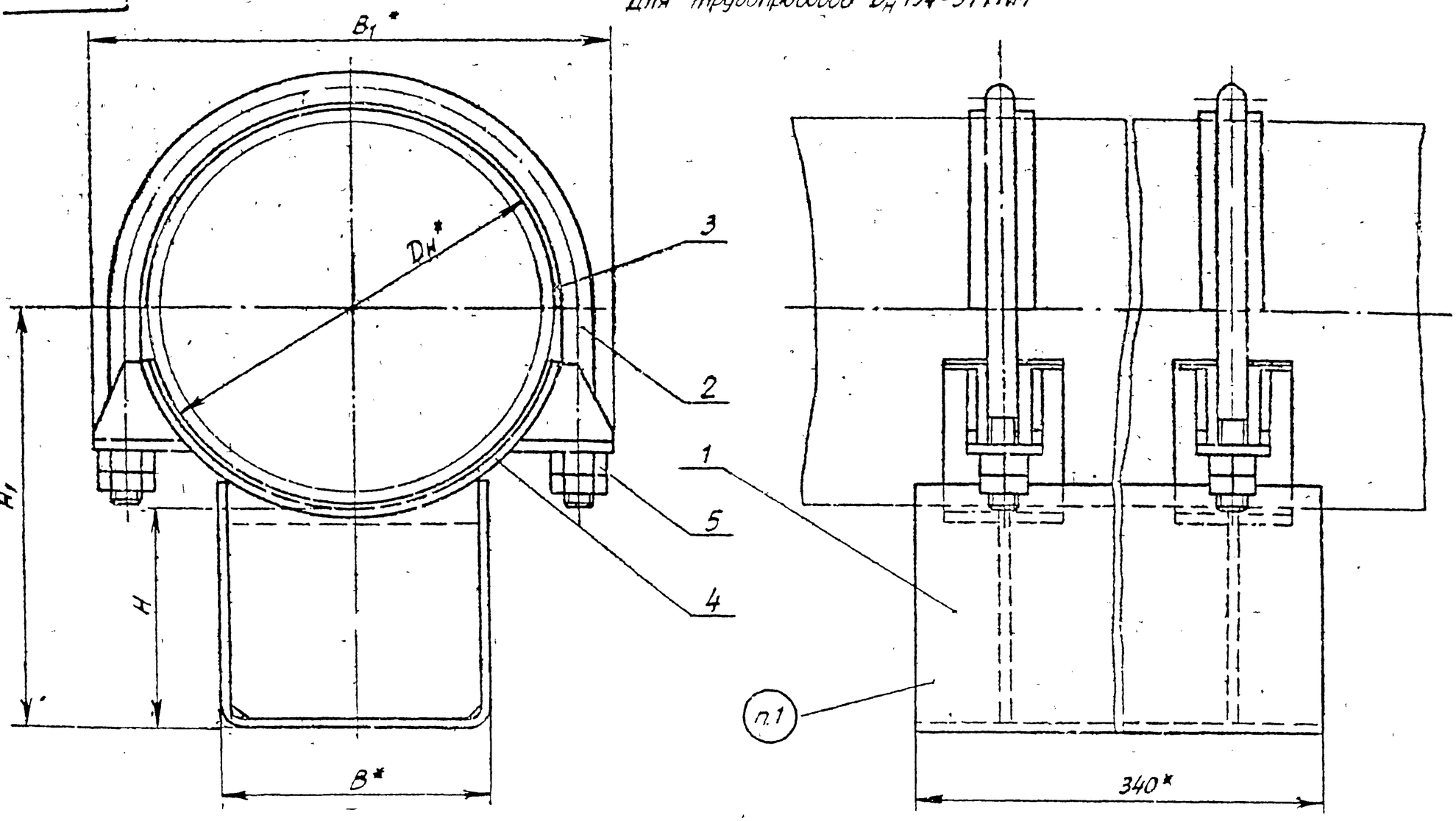

1 Маркировать обозначение по чертежу и товарный знак завода - изготовителя

2 *Размеры для справок

Изм.	Лист	№ докум.	Подп.	Дата
Разраб.		Гранич		
Пров.		Велитченко		
Рук. гр.		Свайкин		
Гл. спец.		Сорокин		
Н.контр.		Ермаков		
Утв.		Фейгин		

Т17.00.00.000СБ

Опора скользящая диэлектрическая Dн 194-1420мм; L=340мм
Сборочный чертеж

Лит.	Масса	Масштаб
	См. табл. 1 и 3	—

Лист 1 | Листов 7

Минэнерго СССР
Главтеплоэнергомонтаж
Энергомонтажпроект
Лен. филиал

Серия 4.903-10 Выпуск 5

Инв. № подл. | Подпись и дата | Взам. инв. №

Ц00529-01 49

Т17.00.00.000СБ

Серия 4.903-10 Выпуск 5

Таблица 1

в мм

Обозначение	Наружный диаметр трубопровода $D_н$	Наибольшая вертикальная нагрузка кгс	H	H_1 ≈	B	B_1 ≈	Масса кг
Т17.01.00.000СБ	194	2200	100	200	180	255	10,42
Т17.02.			150	250			12,06
Т17.03.			200	300			13,60
Т17.04.	219		100	215		280	10,72
Т17.05.			150	265			12,30
Т17.06			200	315			13,85
Т17.07	273		100	240		350	13,16
Т17.08.			150	290			15,02
Т17.09.			200	340			16,61
Т17.10.	325	7000	100	266	280	395	18,62
Т17.11			150	316			21,29
Т17.12.			200	366			23,31
Т17.13	377		100	292		460	22,14
Т17.14.			150	342			24,83
Т17.15.00.000СБ			200	392			27,57

Пример обозначения скользящей диэлектрической опоры трубопровода $D_н$ = 273 мм, H = 100 мм:

ОПОРА ДИЭЛЕКТРИЧЕСКАЯ 273 - Т17.07

Т17.00.00.000СБ

Таблица 2

Спецификация															
№ поз	1		2			3			4			5			
Наименование	Корпус		Хомут			Прокладка			Прокладка			Гайка			
Количество	1		2			2			2			8			
Материал	—		Круг $\frac{d\ ГОСТ\ 2590-71}{20\ ГОСТ\ 1050-60}$			Паронит ГОСТ 481-71						Сталь 20 ГОСТ 1050-60			
№ чертежа или стандарта	Т17.00.01.000СБ		Т17.00.00.001			Без чертежа						ГОСТ 5915-70			
Обозначение	Обозначение	Масса кг	Обозначение	Масса, кг 1шт	Масса, кг Общ.	Обозначение	Масса, кг 1шт	Масса, кг Общ.	Обозначение	Масса, кг 1шт	Масса, кг Общ.	Обозначение	Масса, кг 1шт	Масса, кг Общ.	
Т17.01.00.000СБ	Т17.01.01.000СБ	8,00	Т17.00.00.001	0,84	1,68	4×35×320	0,087	0,174	4×80×300	0,150	0,300	М16.5	0,033	0,264	
Т17.02.	Т17.02.	9,64													
Т17.03.	Т17.03.	11,18													
Т17.04.	Т17.04.	8,04	Т17.04	0,94	1,88	4×35×360	0,098	0,196	4×80×340	0,170	0,340				
Т17.05.	Т17.05.	9,62													
Т17.06	Т17.06	11,21													
Т17.07.	Т17.07.	8,30	Т17.07.	1,81	3,62	4×45×440	0,152	0,304	4×80×420	0,210	0,420	М20.5	0,084	0,512	
Т17.08	Т17.08.	10,16													
Т17.09.	Т17.09.	11,75													
Т17.10	Т17.10	13,28	Т17.10.	1,98	3,96	4×45×520	0,184	0,368	4×80×500	0,250	0,500				
Т17.11	Т17.11.	15,95													
Т17.12	Т17.12.	17,97													
Т17.13	Т17.13.	13,72	Т17.13.00.001	3,45	6,90	4×45×600	0,215	0,430	4×80×580	0,290	0,580				
Т17.14.	Т17.14.	16,41													
Т17.15.00.000СБ	Т17.15.01.	19,15													

Серия 4.903-10 Выпуск 5

Инв. № подл. | Подпись и дата | Взам. инв. № | Инв. № дубл. | Подпись и дата | Инв. № подл.

Изм.	Лист	№ докум.	Подп.	Дата	Т17.00.00.000СБ	Лист 3

Копуч. Соболева 400529-0157

Т17 00 00 000СБ

Для трубопроводов Dн 377–1420 мм

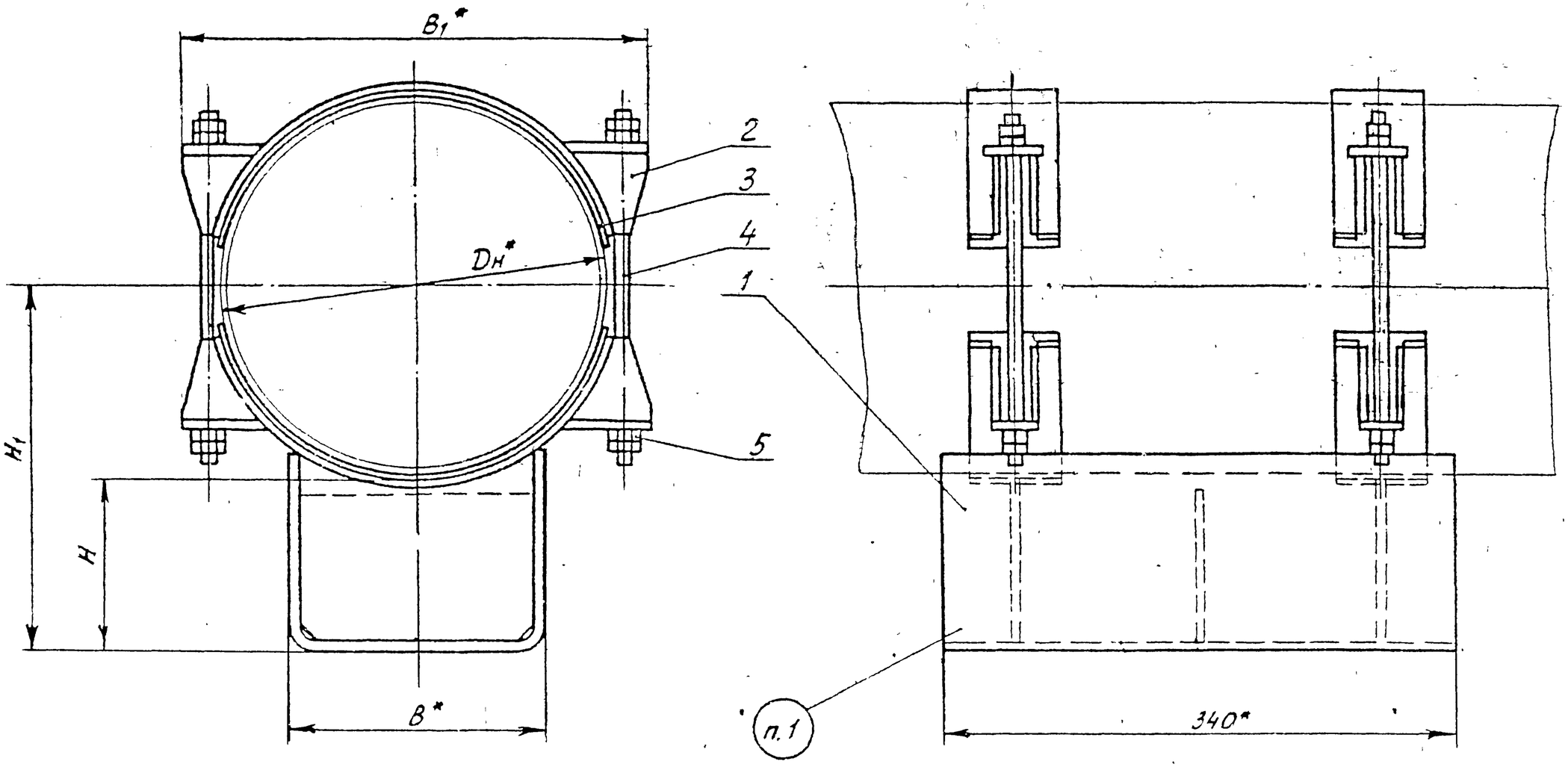

1 Маркировать: обозначение по чертежу и товарный знак завода - изготовителя

2. * Размеры для справок

Серия 4.903-10 Выпуск 5

Изм.	Лист	№ докум.	Подп.	Дата	Т.17.00 00 000СБ	Лист 4

Копия Соколева Ц 00529-01 32 Формат А2

Таблица 3

Размеры в мм

Обозначение	Наружный диаметр трубопровода $D_н$	Наибольшая вертикальная нагрузка, кгс	H	H_1	B	B_1	Масса, кг
Т17.16.00.000СБ	377	7000	100	292	280	460	23,71
Т17.17.			150	342			26,40
Т17.18.			200	392			29,14
Т17.19.	426		100	318		505	26,73
Т17.20.			150	368			29,46
Т17.21.			200	418			32,10
Т17.22.	480	12500	100	345	380	570	45,95
Т17.23.			150	395			50,70
Т17.24.			200	445			54,75
Т17.25.	530		100	370		615	48,08
Т17.26.			150	420			52,91
Т17.27.			200	470			57,86
Т17.28.	630		100	420		715	50,02
Т17.29.			150	470			54,89
Т17.30.			200	520			59,82
Т17.31.	720	22000	100	465	500	815	63,56
Т17.32.			150	515			69,78
Т17.33.			200	565			76,02
Т17.34.	820		100	515		920	67,84
Т17.35.			150	565			74,04
Т17.36.00.000СБ			200	615			80,28

Продолжение табл 3

Обозначение	Наружный диаметр трубопровода $D_н$	Наибольшая вертикальная нагрузка, кгс	H	H_1 ≈	B	B_1 ≈	Масса, кг
Т17.37.00.000СБ	920	36000	100	565	500	1030	104,07
Т17.38.			150	615			112,08
Т17.39.			200	665			120,24
Т17.40.	1020		100	615	700	1140	123,13
Т17.41.			150	665			133,65
Т17.42.			200	715			144,37
Т17.43.	1220	48000	100	715		1360	142,82
Т17.44.			150	765			153,24
Т17.45.			200	815			163,78
Т17.46.	1420	60000	100	815		1575	161,81
Т17.47.			150	865			174,59
Т17.48.00.000СБ			200	915			187,83

Пример обозначения скользящей диэлектрической опоры трубопровода $D_н$ = 377 мм, H = 100 мм:

ОПОРА ДИЭЛЕКТРИЧЕСКАЯ 377 - Т17.16.

Т17.00.00.000СБ

Таблица 4

Спецификация

№ поз.	1			2			3			4			5		
Наименование	Корпус			Бугель			Прокладка			Шпилька			Гайка		
Количество	1			2			4			4			16		
Материал	———			———			Паронит ГОСТ 481-71			Сталь 35 ГОСТ 1050-60			Сталь 20 ГОСТ 1050-60		
№ чертежа или стандарта	Т17.00.01.000СБ			Т17.00.02.000СБ			Без чертежа			ГОСТ 11769-66			ГОСТ 5915-70		
Обозначение	Обозначение	Масса, кг	Обозначение	Масса, кг 1шт.	Масса, кг Общ.	Размеры, мм	Масса, кг 1шт.	Масса, кг Общ.	Обозначение	Масса, кг 1шт.	Масса, кг Общ.	Обозначение	Масса, кг 1шт.	Масса, кг Общ.
Т17.16.00.000СБ	Т17.13.01.000СБ	13,72	Т17.16.02.000СБ	2,49	4,98	4 × 80 × 610	0,310	1,24	АМ20×300(52)56	0,688	2,75	М20.5	0,064	1,02
Т17.17.	Т17.14	16,41												
Т17.18.	Т17.15	19,15												
Т17.19.	Т17.19.	14,56	Т17.19.	3,10	6,20	4 × 80 × 690	0,350	1,40	АМ20×380(52)56	0,888	3,55			
Т17.20	Т17.20.	17,29												
Т17.21	Т17.21.	19,93												
Т17.22	Т17.22.	28,88	Т17.22.	5,17	10,34	4 × 100 × 780	0,490	1,96	АМ20×400(52)56	0,938	3,75			
Т17.23	Т17.23.	33,63												
Т17.24	Т17.24	37,68												
Т17.25	Т17.25.	28,72	Т17.25	5,97	11,94	4 × 100 × 860	0,540	2,16	АМ20×450(52)56	1,060	4,24			
Т17.26	Т17.26	33,55												
Т17.27	Т17.27	38,50												
Т17.28	Т17.28	28,98	Т17.28	6,47	12,94	4 × 100 × 1010	0,630	2,52	АМ20×480(52)56	1,140	4,56			
Т17.29	Т17.29	33,85												
Т17.30	Т17.30	38,78												
Т17.31	Т17.31	37,44	Т17.31.02.000СБ	7,48	14,96	4 × 100 × 1160	0,730	2,92	АМ20×480(60)56	1,620	6,48	М24.5	0,110	1,78
Т17.32	Т17.32	43,66												
Т17.33.00.000СБ	Т17.33.01.000СБ	49,90												

Серия 4.903-10 Выпуск 5

Инв. № подл. | Подпись и дата | Взам. инв. № | Инв. № дубл. | Подпись и дата

Изм.	Лист	№ докум.	Подп.	Дата

Т17.00.00.000СБ

Лист 6

Копир. Соболева 400529-01 54 Формат 12

Т17.00.00.000СБ

Продолжение табл. 4

Спецификация

№ поз.	1			2			3			4			5		
Наименование	Корпус			Бугель			Прокладка			Шпилька			Гайка		
Количество	1			2			4			4			16		
Материал	———			———			Паронит ГОСТ 481-71			Сталь 35 ГОСТ 1050-60			Сталь 20 ГОСТ 1050-60		
№ чертежа или стандарта	Т17.00.01.000СБ			17.00.02.000СБ			Без чертежа			ГОСТ 11769-66			ГОСТ 5915-70		
Обозначение	Обозначение	Масса, кг	Обозначение	Масса, кг 1шт.	Масса, кг Общ.	Размеры, мм	Масса, кг 1шт.	Масса, кг Общ.	Обозначение	Масса, кг 1шт.	Масса, кг Общ.	Обозначение	Масса, кг 1шт.	Масса, кг Общ.
Т17.34.00.000СБ	Т17.34.01.000СБ	39,14	Т17.34.02.000СБ	8,6	17,2	4×100×1300	0,816	3,26	АМ24×480(60)56	1,62	6,48	М24.5	0,110	1,76
Т17.35	Т17.35	45,34												
Т17.36	Т17.36	51,58												
Т17.37	Т17.37	56,57	Т17.37	14,4	28,8	4×120×1470	1,100	4,40	АМ30×500(60)56	2,65	10,60	М30.5	0,231	3,70
Т17.38	Т17.38	64,58												
Т17.39	Т17.39	72,74												
Т17.40	Т17.40	72,55	Т17.40	15,7	31,4	4×120×1320	1,220	4,88						
Т17.41	Т17.41	83,07												
Т17.42	Т17.42	93,79												
Т17.43	Т17.43	77,07	Т17.43	18,9	37,8	4×120×1940	1,460	5,84	АМ36×500(60)56	4,00	16,00	М36.5	0,382	6,11
Т17.44	Т17.44	87,49												
Т17.45	Т17.45	98,03												
Т17.46	Т17.46	89,70	Т17.46.02.000СБ	21,6	43,2	4×120×2250	1,700	6,80						
Т17.47	Т17.47	102,48												
Т17.48.00.000СБ	Т17.48.01.000СБ	115,72												

Серия 4.903-10 Выпуск 5

Изм.	Лист	№ докум.	Подпись	Дата	Т17.00.00.000СБ	Лист 7

Т17.00.01.000СБ

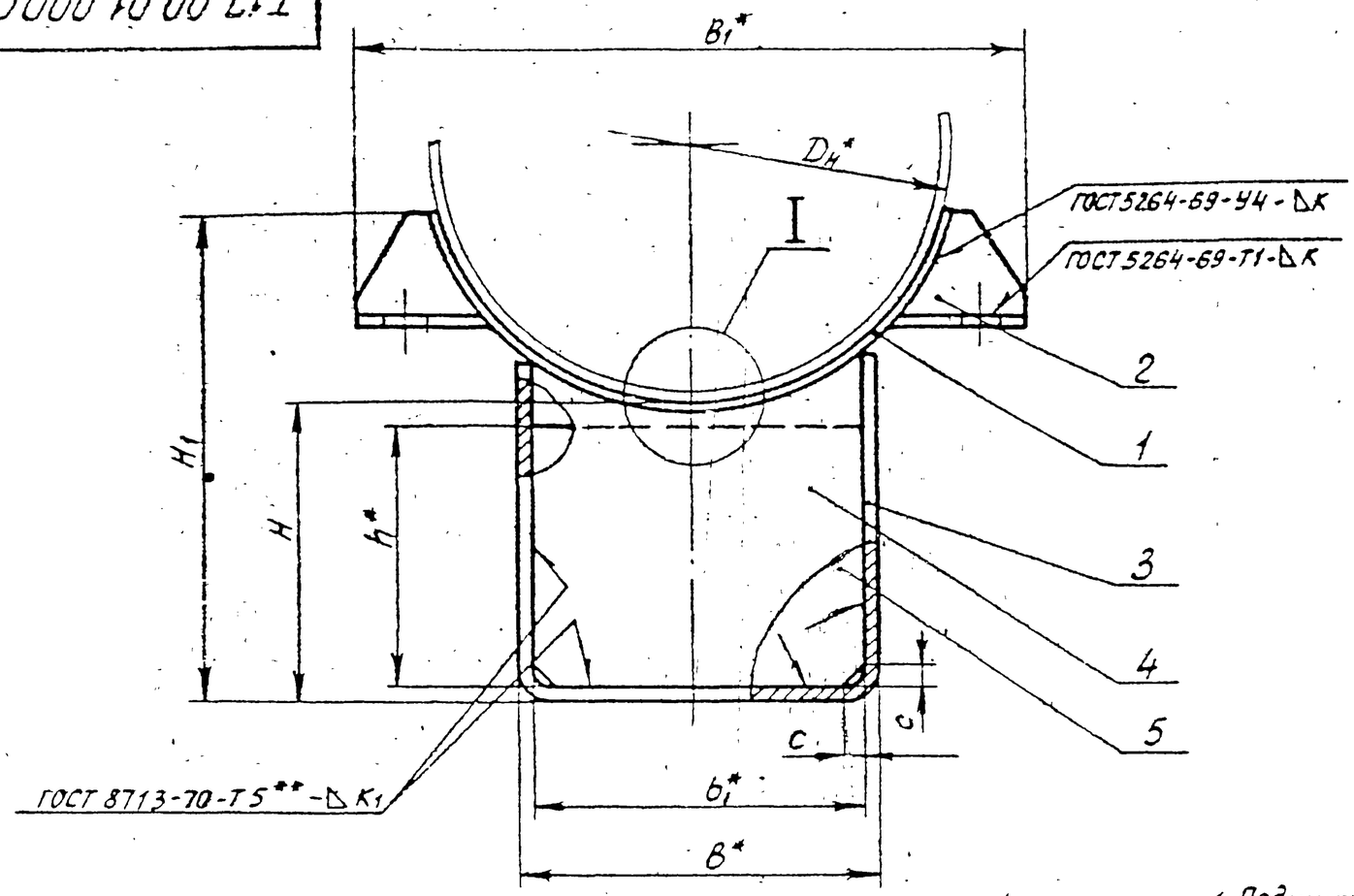

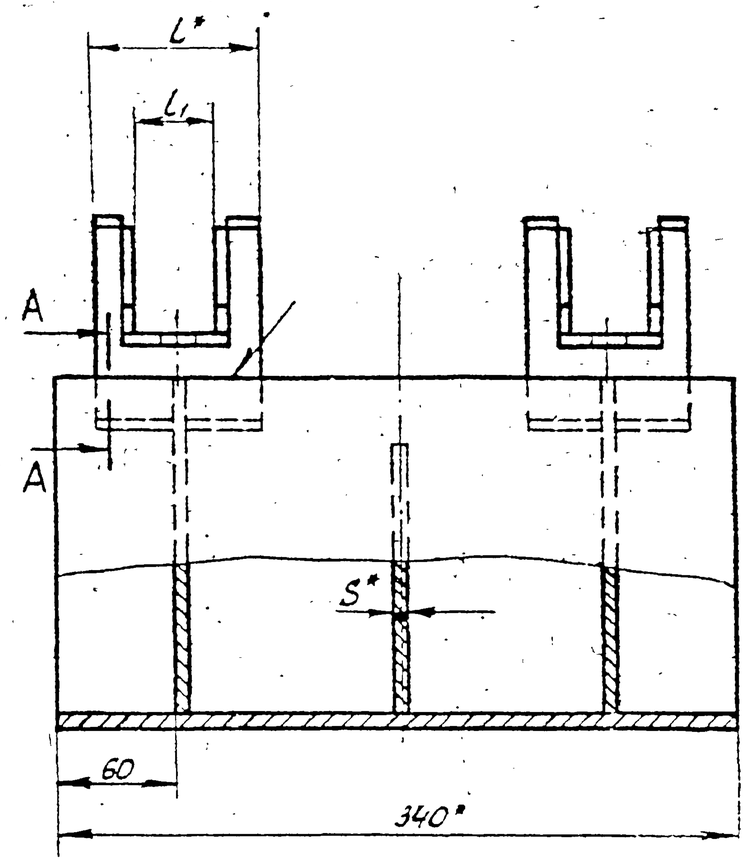

1. Подушку (поз. 1) расположить симметрично относительно ребра (поз 4)

2. Сварку производить электродом типа Э42 по ГОСТ 9467-60

3. * Размеры для справок

4. ** См. технические требования Т3.00.00.000 ТТ п 1.6

5. *** Для размещения трубы-спутника, в ребрах (поз 4 и 5) допускается выполнять вырез в соответствии с требованиями организации, проектирующей трубопровод.

А-А

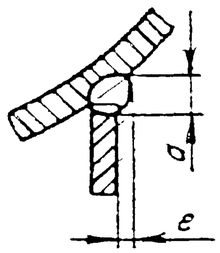

I***

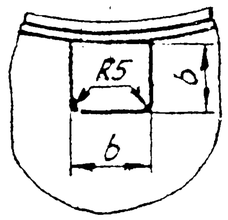

серия 4.903-10 Выпуск 5

Изм.	Лист	№ документа	Подпись	Дата
Разраб		Границ		
Провер		Белитченко		
Рук. гр		Свойкин		
Гл. спец		Сорокин		
Н. контр		Ермаков		
Утв		Фейгин		

Т17.00.01.000СБ

Корпус

Сборочный чертеж

Лит	Масса	Масштаб
	См табл 1	—

Лист 1 Листов 5

Минэнерго СССР
Главтеплоэнергомонтаж
Энергомонтажпроект
Лен филиал

Инв. № подл. | Подпись и дата | Взам. инв. № | Инв. № дубл. | Подпись и дата

Копир Соболева 400529-11 56 Формат А3

Т17 00 01 000СБ

Таблица 1

Размеры в мм

Обозначение	Наружный диаметр трубопровода $D_н$	H ≈	H_1 ≈	B	B_1 ≈	b	l	L_1	K	K_1	c	a min	e min	Масса, кг
Т17.01.01.000СБ	194	100	170	180	255	45	80	34	6	3	5	4	0	8,00
Т17.02		150	220											9,64
Т17.03		200	270											11,18
Т17.04	219	100	180		280								1	8,04
Т17.05		150	230											9,62
Т17.06		200	280											11,21
Т17.07	273	100	200		350			38						8,30
Т17.08		150	250											10,16
Т17.09		200	300											11,75
Т17.10	325	100	220	280	395	60						5	0	13,28
Т17.11		150	270											15,95
Т17.12		200	320											17,97
Т17.13	377	100	260		460								1	13,72
Т17.14		150	310											16,41
Т17.15		200	360											19,15
Т17.19	426	100	270		505							6		14,56
Т17.20		150	320											17,29
Т17.21		200	370											19,93
Т17.22	480	100	305	380	570		100	44	8	6	8	7		27,88
Т17.23		150	355											32,63
Т17.24		200	405											37,68
Т17.25	530	100	315		615									28,72
Т17.26		150	365											33,55
Т17.27.01.000СБ		200	415											38,50

Т17.00.01.000СБ

Продолжение табл. 1

Обозначение	Наружный диаметр трубопровода $D_н$	H ≈	H_1 ≈	B	B_1 ≈	b	L	L_1	K	K_1	C	a min	e min	Масса, кг
Т17.28.01.000СБ	630	100	360	380	715	60	100	44	8	6	8	7	1	28,98
Т17.29.		150	410											33,85
Т17.30.		200	460											38,78
Т17.31.	720	100	410	500	815							8	2	37,44
Т17.32.		150	460											43,66
Т17.33.		200	510											49,90
Т17.34.	820	100	465		920							7	3	39,14
Т17.35.		150	515											45,34
Т17.36.		200	565											51,58
Т17.37.	920	100	520		1030		120	60	10	8	10	8		56,57
Т17.38.		150	570											64,58
Т17.39.		200	620											72,74
Т17.40.	1020	100	565	700	1140							11		72,55
Т17.41.		150	615											83,07
Т17.42.		200	665											93,79
Т17.43.	1220	100	670		1360			70				10	4	57,47
Т17.44.		150	720											58,49
Т17.45.		200	770											98,03
Т17.46.	1420	100	775		1575					10	12			89,70
Т17.47.		150	825											102,48
Т17.48.01.000СБ		200	875											115,72

Серия 4.903-10 Выпуск 5

Изм.	Лист	№ докум.	Подп.	Дата

Т17.00.01.000СБ

Лист 3

Копир. Соболева 4005291-01 58

Т17.00.01.000СБ

Таблица 2

Спецификация

№ поз.	1			2			3		4			5			Масса наплавленного металла сварных швов, кг
Наименование	Подушка			Ребро			Скоба		Ребро			Ребро			
Количество	2			8			1		2			1			
Материал	Лист $\frac{S\ ГОСТ\ 3680-57}{ВСт3\ ^{*)}\ ГОСТ\ 16523-70}$ при S = 3мм; лист $\frac{S\ ГОСТ\ 5681-57}{ВСт3\ ^{*)}\ ГОСТ\ 14637-69}$ при S ≥ 4мм														
№ чертежа или стандарта	Т17.00.01.001			Т17.00.01.002			Т14.00.00.001		Т14.00.00.003			Без чертежа			
Обозначение	Обозначение	Масса, кг 1шт	Масса, кг Общ.	Обозначение	Масса, кг 1шт	Масса, кг Общ.	Обозначение	Масса кг	Обозначение	Масса, кг 1шт	Масса, кг Общ.	Размеры, мм S×h×b₁	Масса, кг		
Т17.01.01.000СБ							Т14.13.00.001	3,66	Т14.13.00.003	0,71	1,42	3 × 85×172	0,34		0,10
Т17.02.	Т17.01.01.001	1,08	2,16	Т17.01.01.002	0,04	0,32	Т14.14.	4,96	Т14.14.	1,02	2,04	3 × 135×172	0,54		0,12
Т17.03.							Т14.15	5,25	Т14.15.	1,29	2,58	3 × 185×172	0,74		0,13
Т17.04.							Т14.16	3,48	Т14.16	0,67	1,34	3 × 85×172	0,34		0,10
Т17.05.	Т17.03.	1,15	2,30	Т17.04	0,06	0,48	Т14.17	4,28	Т14.17	0,95	1,90	3 × 135×172	0,54		0,12
Т17.06.							Т14.18.	5,08	Т14.18	1,24	2,48	3 × 185×172	0,74		0,13
Т17.07							Т14.19	3,30	Т14.19	0,51	1,02	3 × 85×172	0,34		0,10
Т17.08.	Т17.05	1,45	2,90				Т14.20	4,10	Т14.20	0,93	1,86	3 × 135×172	0,54		0,12
Т17.09							Т14.21.	4,90	Т14.21	1,22	2,44	3 × 185×172	0,74		0,3
Т17.10				Т17.07.	0,08	0,64	Т14.22.	6,30	Т14.22	1,04	2,08	4 × 85×270	0,72		0,20
Т17.11	Т17.07.	1,67	3,34				Т14.23.	7,34	Т14.23	1,63	3,26	4 × 135×270	1,14		0,23
Т17.12.							Т14.24	8,44	Т14.24	1,86	3,72	4 × 185×270	1,57		0,26
Т17.13.							Т14.25	6,02	Т14.25	0,95	1,90	4 × 85×270	0,72		0,20
Т17.14	Т17.09.	1,80	3,60	Т17.13.	0,16	1,28	Т14.26.	7,08	Т14.26	1,54	3,08	4 × 135×270	1,14		0,23
Т17.15							Т14.27	8,16	Т14.27	2,14	4,28	4 × 185×270	1,57		0,26
Т17.19							Т14.28.	5,80	Т14.28	0,87	1,74	4 × 85×270	0,72		0,20
Т17.20	Т17.11.	2,13	4,26	Т17.19.	0,23	1,84	Т14.29	6,88	Т14.29	1,47	2,94	4 × 135×270	1,14		0,23
Т17.21							Т14.30	7,94	Т14.30	2,03	4,06	4 × 185×270	1,57		0,26
Т17.22							Т14.31	11,20	Т14.31	2,28	4,56	6 × 85×365	1,46		0,42
Т17.23.	Т17.13.01.001	4,00	8,00	Т17.22.01.002	0,28	2,24	Т14.32.	12,70	Т14.32	3,46	6,92	6 × 135×365	2,32		0,45
Т17.24.01.000СБ							Т14.33.00.001	14,40	Т14.33.00.003	4,69	9,38	6 × 185×365	3,18		0,48

*) См. технические требования Т3.00.00.000 ТТ п.1.3.

Изм.	Лист	№ докум.	Подпись	Дата

Т17.00.01.000СБ

Лист 4

Серия 4.903-10 Выпуск 5

Копия Зубцова 4.00.52901 59 Формат А2

Т17.00.01.000СБ

Серия 4.903-10 Выпуск 5

Продолжение табл. 2

Спецификация															
№ поз.	1			2			3		4			5			Масса наплавленного металла сварных швов, кг
Наименование	Подушка			Ребро			Скоба		Ребро			Ребро			
Количество	2			8			1		2			1			
Материал	Лист $\frac{S\ ГОСТ\ 3680-57}{ВСт3^{*)}\ ГОСТ\ 16523-70}$ при S=3мм; лист $\frac{S\ ГОСТ\ 5681-57}{ВСт3^{*)}\ ГОСТ\ 14637-69}$ при S≥4мм														
№чертежа или стандарта	Т17.00.01.001			Т17.00.01.002			Т14.00.00.001		Т14.00.00.003			Без чертежа			
Обозначение	Обозначение	Масса, кг 1шт	Масса, кг Общ	Обозначение	Масса, кг 1шт	Масса, кг Общ	Обозначение	Масса, кг	Обозначение	Масса, кг 1шт	Масса, кг Общ	Размеры, мм S x h x b₁	Масса, кг		
Т17.25.01.000СБ							Т14.34.00.001	10,9	Т14.34.00.003	2,10	4,20	6 x 85 x 365	1,46		0,42
Т17.26.	Т17.15.01.001	4,35	8,70	Т17.25.01.002	0,38	3,04	Т14.35.	12,5	Т14.35.	3,27	6,54	6 x 135 x 365	2,32		0,45
Т17.27.							Т14.36.	14,1	Т14.36.	4,50	9,00	6 x 185 x 365	3,18		0,48
Т17.28.							Т14.37.	10,4	Т14.37.	1,98	3,96	6 x 85 x 365	1,46		0,42
Т17.29.	Т17.17.	5,17	10,34	Т17.28.	0,30	2,40	Т14.38.	12,0	Т14.38.	3,17	6,34	6 x 135 x 365	2,32		0,45
Т17.30.							Т14.39.	13,6	Т14.39.	4,39	8,78	6 x 185 x 365	3,18		0,48
Т17.31.							Т14.40.	13,4	Т14.40.	3,07	6,14	6 x 85 x 485	1,94		1,20
Т17.32.	Т17.19.	5,90	11,80	Т17.31.	0,37	2,96	Т14.41.	15,0	Т14.41.	4,66	9,32	6 x 135 x 485	3,08		1,50
Т17.33.							Т14.42.	16,6	Т14.42.	6,26	12,52	6 x 185 x 485	4,22		1,80
Т17.34.							Т14.43.	13,0	Т14.43.	2,98	5,96	6 x 85 x 485	1,94		1,20
Т17.35.	Т17.20.	7,00	14,00	Т17.34.	0,38	3,04	Т14.44.	14,6	Т14.44.	4,56	9,12	6 x 135 x 485	3,08		1,50
Т17.36.							Т14.45.	16,2	Т14.45.	6,16	12,32	6 x 185 x 485	4,22		1,80
Т17.37.							Т14.46.	16,5	Т14.46.	3,47	6,94	8 x 85 x 482	2,57		2,20
Т17.38.	Т17.21.	12,10	24,20	Т17.37.	0,52	4,16	Т14.47.	18,6	Т14.47.	5,57	11,14	8 x 135 x 482	4,08		2,40
Т17.39.							Т14.48.	20,8	Т14.48.	7,69	15,38	8 x 185 x 482	5,60		2,60
Т17.40.							Т14.49.	23,3	Т14.49.	6,23	12,46	8 x 80 x 682	3,43		2,20
Т17.41.	Т17.22.	13,50	27,00	Т17.40.	0,52	4,16	Т14.50.	25,5	Т14.50.	9,22	18,44	8 x 130 x 682	5,57		2,40
Т17.42.							Т14.51.	27,6	Т14.51.	12,36	24,72	8 x 180 x 682	7,71		2,60
Т17.43.							Т14.52.	22,4	Т14.52.	5,86	11,72	8 x 80 x 682	3,43		2,20
Т17.44.	Т17.23.	16,30	32,60	Т17.43.	0,59	4,72	Т14.53.	24,5	Т14.53.	8,85	17,70	8 x 130 x 682	5,57		2,40
Т17.45.							Т14.54.	26,6	Т14.54.	11,90	23,80	8 x 180 x 682	7,71		2,60
Т17.46.							Т14.55.	26,5	Т14.55.	6,35	12,70	10 x 80 x 672	4,26		3,40
Т17.47.	Т17.24.01.001	19,10	38,20	Т17.46.01.002	0,58	4,64	Т14.56.	29,1	Т14.56.	10,01	20,02	10 x 130 x 678	6,92		3,60
Т17.48.01.000СБ							Т14.57.00.001	31,8	Т14.57.00.003	13,85	27,70	10 x 180 x 678	9,58		3,80

*) См. технические требования Т3.00.00.000ТТ п. 1.3.

Изм.	Лист	№ докум.	Подпись	Дата	Т17.00.01.000СБ	Лист 5

Инв. № подл. | Подпись и дата | Взам. инв. № | Инв. № дубл. | Подпись и дата

Т17.00.01.001

▽1 (▽)

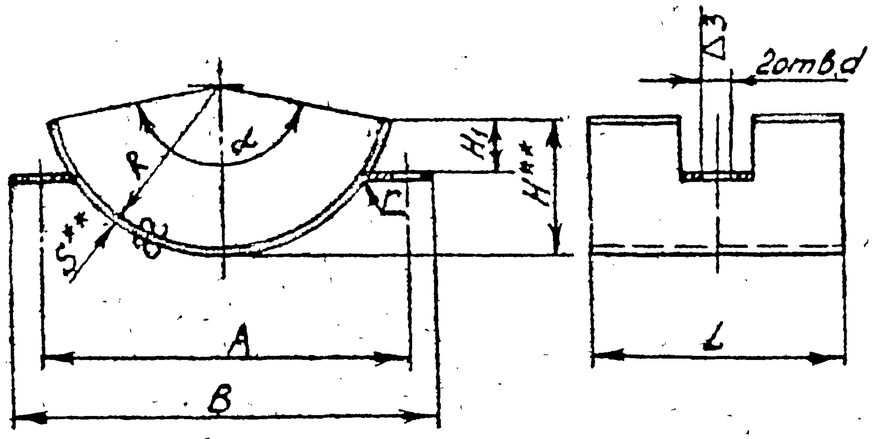

Размеры в мм

Обозначение	R	H ≈	H1	A	B ≈	L	S	r	d	L1	l	l1	l2	l3	α°	Масса, кг
Т17.01.01.001	102	80	35	220	255	80	6	6	18	275	50	17	46	—	150	1,08
Т17.02.						170						67				2,20
Т17.03.	114	90		244	280	80				308		17				1,15
Т17.04.						170						67				2,46
Т17.05.	142	110	45	304	350	80			23	380	60	15	50			1,45
Т17.06						170						60				3,04
Т17.07	168	130		356	395	80				450		15				1,67
Т17.08.						170						60				3,60
Т17.09.	192	170	90	404	460	80				525	75	15		25	155	1,80
Т17.10.						170						60				4,04
Т17.11.	218	180	100	456	505	80				610	100	15				2,13
Т17.12.						170						60				4,72
Т17.13.	246	215	120	510	570	100	8	8		690		20		40		4,00
Т17.14.						170						55				7,00
Т17.15.	272	225		560	615	100				760	120	20		45	160	4,35
Т17.16.						170						55				7,70
Т17.17.	320	272		666	715	100				895	140	20		50		5,17
Т17.18.						170						55				9,12
Т17.19.	366	324	130	756	815	100			27	1025	150	20		60		5,90
Т17.20	416	376		860	920					1200					165	7,00
Т17.21.	466	434	140	960	1030	120	10	10	34	1385	155	–	80	65	170	12,10
Т17.22.	516	482		1060	1140					1540						15,50
Т17.23	616	584		1270	1360				40	1840	160	15	90	60		16,30
Т17.24.01.001	716	692		1476	1575					2135	155			55		19,10

Развертка

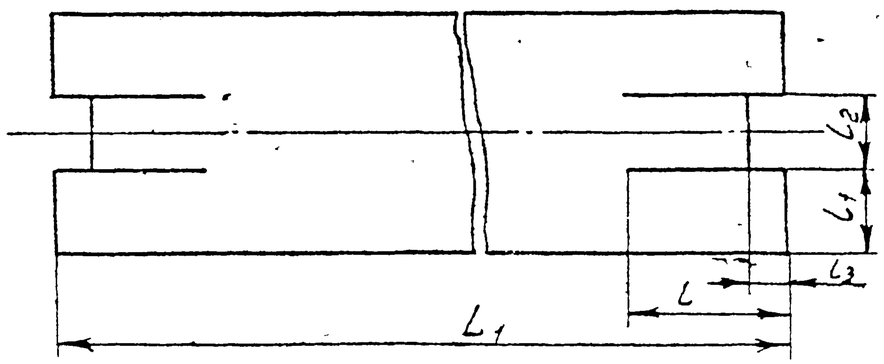

1.* См. технические требования Т3.00.00.000 ТТ. п.1.3.
2.** Размеры для справок.

Изм.	Кол.	№ докум.	Подп.	Дата
Разраб.	Андреева			
Пров.	Величенко			
Рук.гр.	Свойкин			
Гл.спец.	Сорокин			
Н.контр.	Ермаков			
Утв.	Фейгин			

Т17.00.01.001

Подушка

Лит.	Масса	Масштаб
	См. табл	—

Лист 1 Листов 1

Лист S ГОСТ 5681-57
ВСт3* ГОСТ 14637-69

Минэнерго СССР
Главтеплоэнергомонтаж
Энергомонтажпроект
Лен. филиал

Серия 4.903-10 Выпуск 5

Инв. № подл. | Подпись и дата | Взам. инв. № | Инв. № дубл. | Подпись и дата

Ц00529-01 61

Серия 4.903-10 Выпуск 5

Т17.00.01.002

(▽)

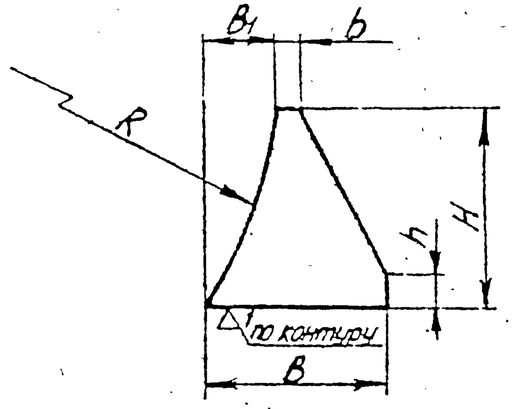

Размеры в мм

Обозначение	R	B	B1	H	h	S=b	Масса, кг
Т17.01.01.002	110	30	12	35	6	6	0,04
Т17.04.	120	40	16				0,06
Т17.07.	170	50	20	45	8		0,08
Т17.13.	200	70	34	90			0,16
Т17.19.	225	90	46	100			0,23
Т17.22.	246			120	10	8	0,28
Т17.25.	272		50				0,38
Т17.28.	320	80	46				0,30
Т17.31.	366			130			0,37
Т17.34.	416		36				0,38
Т17.37.	466		32	140	15	10	0,52
Т17.40.	530						
Т17.43.	630	90	24				0,59
Т17.45.01.002	730		20				0,58

*См. технические требования Т3 00.00.000 ТТ п. 1.3.

Изм.	Лист	N докум.	Подп.	Дата
Разраб.		Грачич		
Пров.		Величенко		
Рук. гр.		Свойкин		
Гл. спец.		Сорокин		
Н. контр.		Ермаков		
Утв.		Фейгин		

Т17.00.01.002

Ребро.

Лит.	Масса	Масштаб
	Ст. табл.	—

Лист | Листов 1

Лист S ГОСТ 5681-57 / ВСт3* ГОСТ 14637-69

Минэнерго СССР Главтеплоэнергомонтаж Энергомонтажпроект Лен. филиал

Подпись и дата | Взам. инв. N | Инв. N дубл. | Подпись и дата | Инв. N подл.

Копировал Соболева | Формат А4

Серия 4.903-10 Выпуск 5

Т17.00.00.001

(▽)3

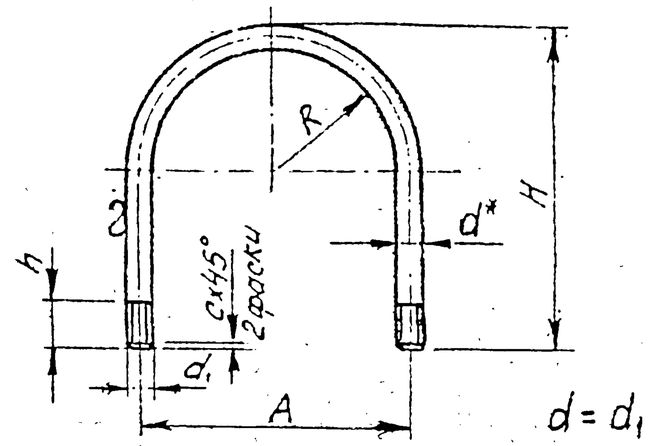

Размеры в мм

Обозначение	R	H	h	A	d1	c	Развернутая длина	Масса, кг
Т17.01.00.001	102	220	35	220	M16	2,0	550	0,84
Т17.04.	114	235		244			594	0,94
Т17.07	142	290		304	M20	2,5	734	1,81
Т17.10	168	320	40	356			824	1,98
Т17.13.00.001	192	370		404			952	3,45

*Размер для справок

Изм.	Лист	N докум.	Подп.	Дата
Разраб.		Грачич		
Пров.		Величенко		
Рук. гр.		Свойкин		
Гл. спец.		Сорокин		
Н. контр.		Ермаков		
Утв.		Фейгин		

Т17.00.00.001

Хомут

Лит.	Масса	Масштаб
	Ст. табл.	—

Лист | Листов 1

Круг d ГОСТ 2590-71 / 20 ГОСТ 1050-60

Минэнерго СССР Главтеплоэнергомонтаж Энергомонтажпроект Лен. филиал

Подпись и дата | Взам. инв. N | Инв. N дубл. | Подпись и дата | Инв. N подл.

Копировал | Формат А4

Т17 00 02 000СБ

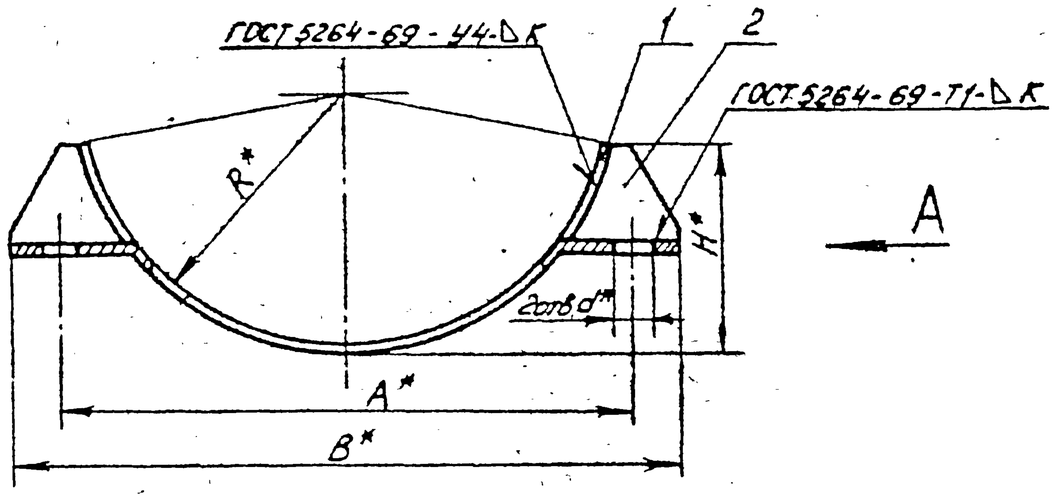

Вид А

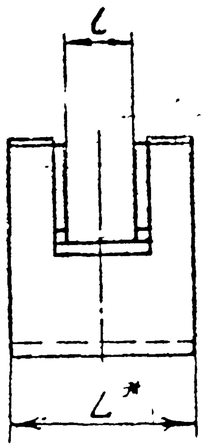

Размеры в мм

Таблица 1

Обозначение	R	H ≈	B ≈	A	L	l	d	K	Масса кг
Т17 16 02 000СБ	192	170	460	406	80	38	18	6	2,49
Т17 19.	218	180	505	456					3,10
Т17.22.	246	215	570	510	100	44	23	8	5,17
Т17.25	272	225	615	560					5,97
Т17 28.	320	272	715	666					6,47
Т17.31.	366	324	815	756			27		7,48
Т17 34.	416	376	920	860					8,62
Т17 37.	466	434	1030	960	120	60	34	10	14,38
Т17.40.	516	482	1140	1060					15,78
Т17 43.	616	584	1360	1270		70	40		18,86
Т17 46.02.000СБ	716	692	1575	1476					21,62

1. Сварку производить электродом типа Э42 по ГОСТ 9467-60
2. * Размеры для справок.

Изм	Лист	N докум.	Подп.	Дата
Разраб.		Андреева		
Пров.		Велитченко		
Рук. гр.		Свойкин		
Гл. спец.		Сорокин		
Н. контр.		Ермаков		
Утв.		Фейгин		

Т17 00 02.000СБ

Опора скользящая диэлектрическая
Бугель
Сборочный чертеж

Лит.	Масса	Масштаб
	см табл	—

Лист 1 | Листов 2

Минэнерго СССР
Гл. Втеплоэнергомонтаж
Энергомонтажпроект
Лен. филиал

Копировал Соболева Ц00529-01 63 Формат А2

Серия 4.903-10 Выпуск 5

Инв. № подл. | Подпись и дата | Взам. инв. № | Инв. № дубл. | Подпись и дата

Т17.00.02.000СБ

Серия 4.903-10 Выпуск 5

Таблица 2

Спецификация						
N° поз.	1		2			Масса наплавленного металла сварных швов кг
Наименование	Подушка		Ребро			
Количество	1		4			
Материал	Лист $\frac{S\ ГОСТ\ 5681-57}{В\ Ст.3^{*)}\ ГОСТ\ 14637-69}$					
N° чертежа или стандарта	Т17.00.01.001		Т17.00.01.002			
Обозначение	Обозначение	Масса, кг	Обозначение	Масса, кг 1шт.	Масса, кг Общ.	
Т17.16.02.000СБ	Т17.09.01.001	1,80	Т17.13.01.002	0,16	0,64	0,05
Т17.19.	Т17.11.	2,13	Т17.19.	0,23	0,92	
Т17.22.	Т17.13.	4,00	Т17.22.	0,28	1,12	
Т17.25.	Т17.15.	4,35	Т17.25.	0,38	1,52	0,10
Т17.28.	Т17.17.	5,17	Т17.28.	0,30	1,20	
Т17.31.	Т17.19.	5,90	Т17.31.	0,37	1,48	
Т17.34.	Т17.20.	7,00	Т17.34.	0,38	1,52	
Т17.37.	Т17.21.	12,10	Т17.37.	0,52	2,08	0,20
Т17.40.	Т17.22.	13,50	Т17.40.			
Т17.43.	Т17.23.	16,30	Т17.43.	0,59	2,36	
Т17.46.02.000СБ	Т17.24.01.001	19,10	Т17.46.01.002	0,58	2,32	

*) См. технические требования Т3.00.00.000ТТ п.1.3

Инв.N подл. | Подпись и дата | Взам.инв.N | Инв.N дубл. | Подпись и дата

Изм	Лист	N° докум.	Подп.	Дата	Т17.00.02.000СБ	Лист 2

Копировал Горлева 400529-01 64 Формат 12