Государственный комитет Совета Министров СССР по делам строительства
Госстрой СССР

Типовые конструкции и детали зданий и сооружений

Серия 4.903-10

Изделия и детали трубопроводов для тепловых сетей

Выпуск 5

Опоры трубопроводов подвижные
/скользящие, катковые, шариковые/

Ц00529 01

Т16.00.00.000СБ

Серия 4.903-10 Выпуск 5

Для трубопроводов $D_н$ 194 - 377мм

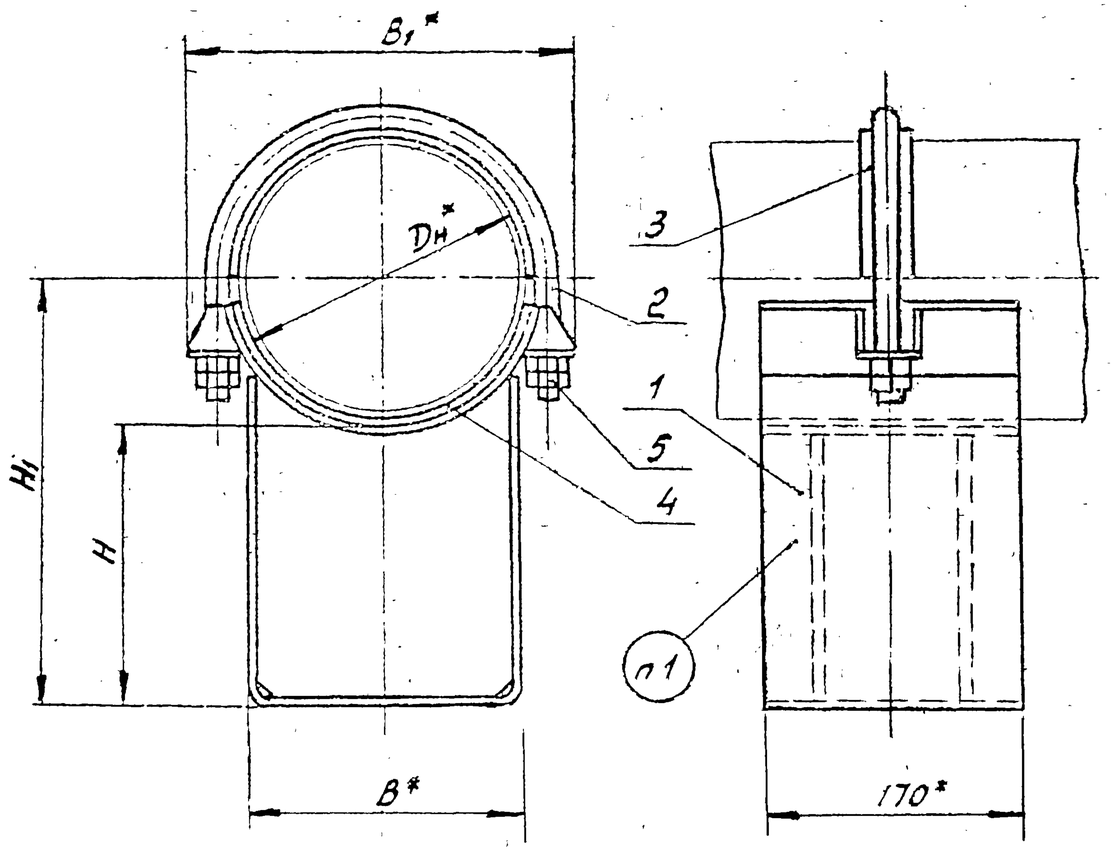

Таблица 1

Размеры в мм

Обозначение	Наружный диаметр трубопровода $D_н$	Наибольшая вертикальная нагрузка, кгс	H	h_1 ≈	B	B_1 ≈	Масса, кг
Т16.01.00.000СБ	194	2200	100	200	180	255	7,26
Т16.02			150	250			8,36
Т16.03			200	300			9,20
Т16.04	219		100	215		280	7,56
Т16.05			150	265			8,54
Т16.06			200	315			9,50
Т16.07	273		100	240		350	8,94
Т16.08			150	290			10,18
Т16.09			200	340			11,16
Т16.10	325	7000	100	266	280	335	12,45
Т16.11			150	316			14,15
Т16.12			200	366			15,16
Т16.13	377		100	292		460	14,48
Т16.14			150	342			16,19
Т16.15 00.000СБ			200	392			17,93

1. Маркировать обозначение по чертежу и товарный знак завода-изготовителя
2. Размеры для справок

Пример обозначения скользящей диэлектрической опоры для трубопровода $D_н$ = 194мм n=200мм:

ОПОРА ДИЭЛЕКТРИЧЕСКАЯ 194 - Т16.03

Изм.	Лист	№ докум.	Подпись	Дата
Разраб.		Гранич		
Провер.		Велитченко		
Рук. гр.		Свайкин		
Гл. спец.		Сорокин		
Н. контр.		Ермаков		
Утв.		Фейгин		

Т16.00.00.000СБ

Опора скользящая диэлектрическая $D_н$194-630мм. L=170мм. Сборочный чертеж

Лит.	Масса	Масштаб
	См. табл. 1 и 3	—

Лист 1 Листов 4

Минэнерго СССР Главтеплоэнергомонтаж Энергомонтажпроект Лен. филиал

Подпись и дата

Инв. № подл.

Взам. инв. №

Инв. № дубл.

Подпись и дата

Справ. №

400529-01 42

Т16.00.00.000СБ

Таблица 2

Спецификация

№ поз.	1		2		3		4		5		
Наименование	Корпус		Хомут		Прокладка		Прокладка		Гайка		
Количество	1		1		1		1		4		
Материал	—		Круг 8 ГОСТ 2590-71 / 20 ГОСТ 1050-60		Паронит ГОСТ 481-71				Сталь 20 ГОСТ 1050-60		
№ чертежа или стандарта	Т16.00.01.000СБ		Т17.00.00.001		Без чертежа				ГОСТ 5915-70		
Обозначение	Обозначение	Масса, кг	Обозначение	Масса, кг	Размеры, мм	Масса, кг	Размеры, мм	Масса, кг	Обозначение	Масса, кг 1шт.	Масса, кг Общ.
Т16.01.00.000СБ	Т16.01.01.000СБ	5,88									
Т16.02.	Т16.02.	6,98	Т17.01.00.001	0,84	4 × 35 × 320	0,087	4 × 170 × 300	0,32			
Т16.03.	Т16.03.	7,82									
Т16.04.	Т16.04.	6,03							М16.5	0,033	0,132
Т16.05.	Т16.05.	7,01	Т17.04.	0,94	4 × 35 × 360	0,098	4 × 170 × 340	0,36			
Т16.06.	Т16.06.	7,97									
Т16.07.	Т16.07.	6,28									
Т16.08.	Т16.08.	7,52	Т17.07.	1,81	4 × 45 × 440	0,152	4 × 170 × 420	0,44			
Т16.09.	Т16.09.	8,50									
Т16.10.	Т16.10.	9,50									
Т16.11.	Т16.11.	11,20	Т17.10.	1,98	4 × 45 × 520	0,184	4 × 170 × 500	0,53	М20.5.	0,064	0,256
Т16.12.	Т16.12.	12,21									
Т16.13.	Т16.13.	9,94									
Т16.14.	Т16.14.	11,65	Т17.13.00.001	3,45	4 × 45 × 600	0,215	4 × 170 × 580	0,62			
Т16.15.00.000СБ	Т16.16.01.000СБ	13,39									

Т16.00.00.000СБ

Серия 4.903-10. Выпуск 5

Для трубопроводов $D_н$ 377-630мм

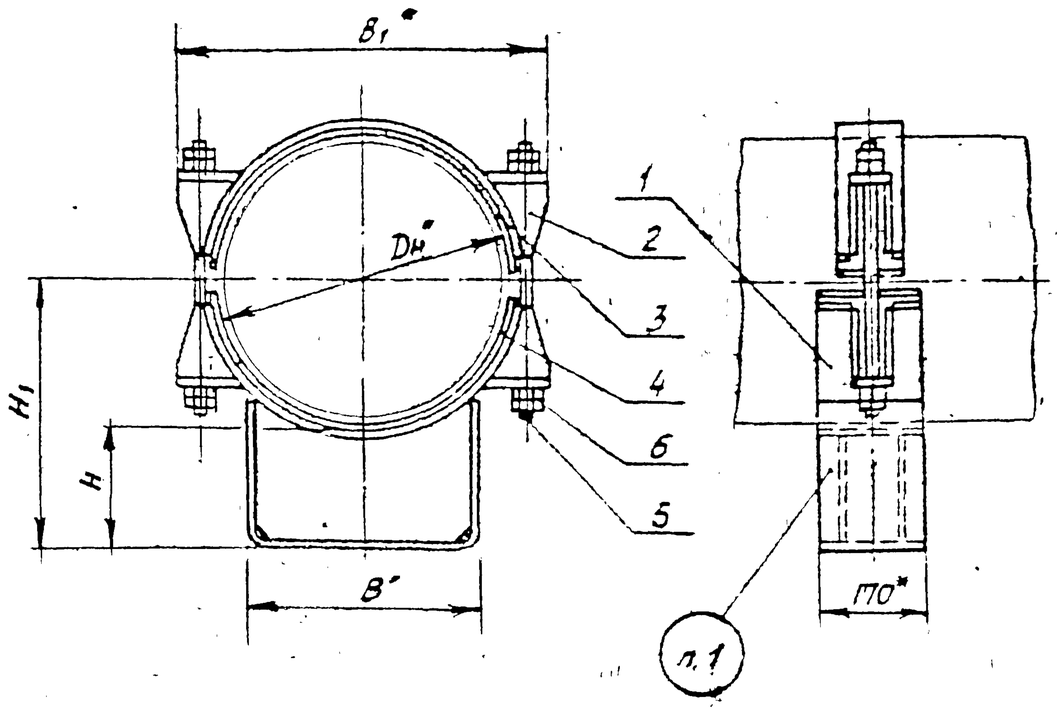

Таблица 3

Размеры в мм

Обозначение	Наружный диаметр трубопровода $D_н$	Наибольшая вертикальная нагрузка, кгс	H	H_1 ≈	B	B_1 ≈	Масса, кг
Т16.16.00.000СБ	377	7000	100	292	280	460	15,27
Т16.17			150	342			16,98
Т16.18			200	392			18,72
Т16.19	426		100	318		505	17,10
Т16.20			150	368			18,84
Т16.21			200	418			20,49
Т16.22	480	12500	100	345	380	570	27,79
Т16.23			150	395			30,95
Т16.24			200	445			34,21
Т16.25	530		100	370		615	29,55
Т16.26			150	420			32,69
Т16.27			200	470			33,95
Т16.28	630		100	420		715	31,08
Т16.29			150	470			34,26
Т16.30.00.000СБ			200	520			37,50

1. Маркировать обозначение по чертежу и товарный знак завода - изготовителя
2. *Размеры для справок

Пример обозначения скользящей диэлектрической опоры для трубопровода $D_н$=480мм, H=200мм

ОПОРА ДИЭЛЕКТРИЧЕСКАЯ 480 - Т16.24.

Изм.	Лист	№докум.	Подп.	Дата

Т16.00.00.000СБ

Лист 3

Т16.00.00.000СБ

Серия 4.903-10 Выпуск 5

Таблица 4

Спецификация

№ поз	1			2		3		4		5			6		
Наименование	Корпус			Бугель		Прокладка		Прокладка		Шпилька			Гайка		
Количество	1			1		1		1		2			8		
Материал	———			———		Паронит ГОСТ 481-71				Сталь 35 ГОСТ 1050-60			Сталь 20 ГОСТ 1050-60		
№ чертежа или стандарта	Т16.00.01.000СБ			Т17.00.02.000СБ		Без чертежа				ГОСТ 11769-66			ГОСТ 5915-70		
Обозначение	Обозначение		Масса, кг	Обозначение	Масса, кг	Размеры, мм	Масса, кг	Размеры, мм	Масса, кг	Обозначение	Масса, кг 1шт	Масса, кг Общ.	Обозначение	Масса, кг 1шт.	Масса, кг общ.
Т16.16.00.000СБ	Т16.13.01.000СБ		9,94												
Т16.17	Т16.14		11,65	Т17.16.02.000СБ	2,49	4 × 80 × 610	0,31	4×170×610	0,650	АМ20×300(52) 56	0,688	1,376			
Т16.18	Т16.15		13,39												
Т16.19	Т16.19		10,63												
Т16.20	Т16.20		12,37	Т17.19	3,10	4 × 80 × 690	0,35	4×170×690	0,740	АМ20×380(52) 56	0,888	1,776			
Т16.21	Т16.21		14,02												
Т16.22	Т16.22		18,92												
Т16.23	Т16.23		22,08	Т17.22	5,17	4 × 100 × 780	0,49	4×170×780	0,830	АМ20×400(52) 56	0,938	1,876	М20.5	0,063	0,504
Т16.24	Т16.24		25,34												
Т16.25	Т16.25		19,50												
Т16.26	Т16.26		22,64	Т17.25	5,97	4 × 100 × 860	0,54	4×170×860	0,920	АМ20×450(52) 56	1,060	2,120			
Т16.27	Т16.27		25,90												
Т16.28	Т16.28		20,13												
Т16.29	Т16.29		23,31	Т17.28.02.000СБ	6,47	4×100×1010	0,63	4×170×1010	1,070	АМ20×480(52) 56	1,140	2,280			
Т16.30.00.000СБ	Т16.30.01.000СБ		26,55												

Т16.00.01.000СБ

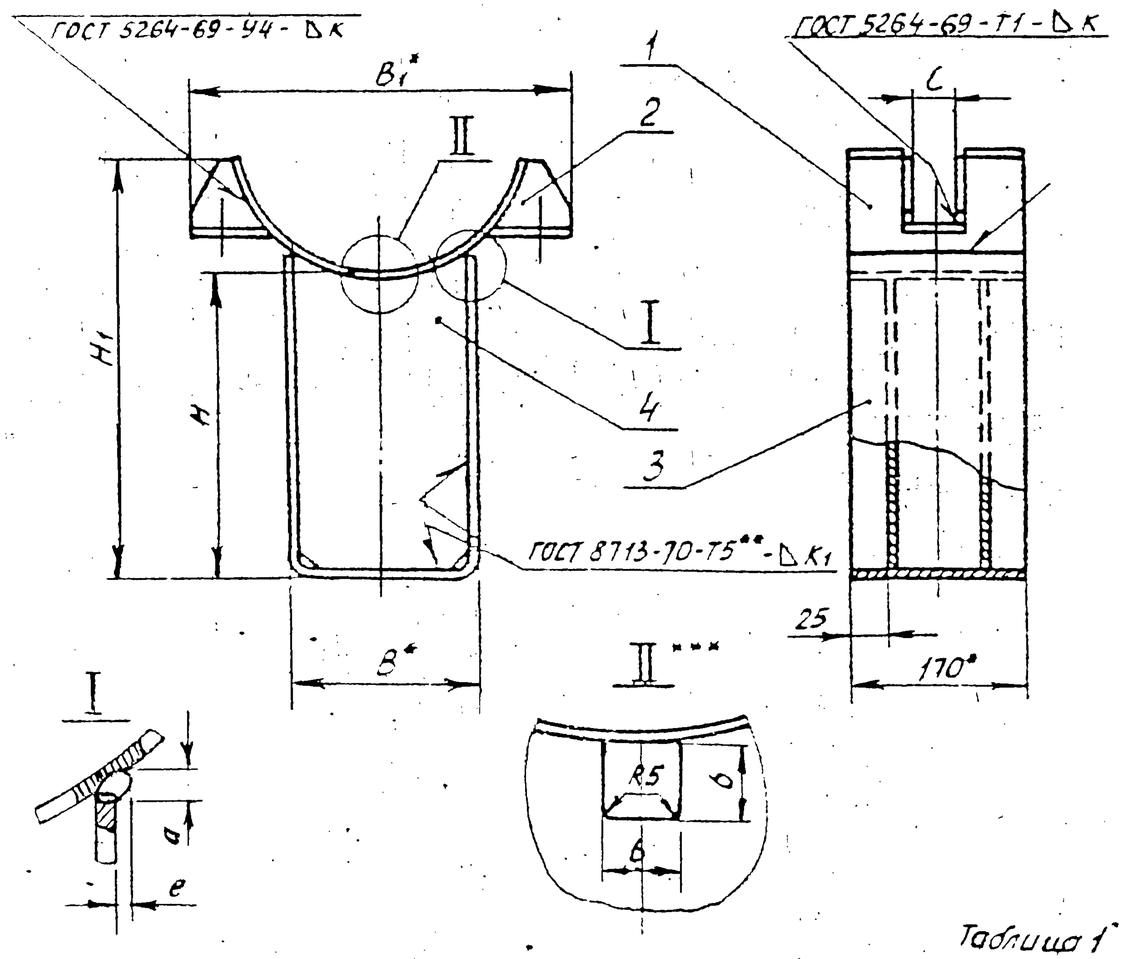

Таблица 1

Размеры в мм

Обозначение	Наружный диаметр трубопровода Dн	H	H1 ≈	B	B1 ≈	b	L	K	K1	a min	e min	Масса, кг
Т16.01.01.000СБ	194	100	170	180	255	45	34	6	4	4	0	5,83
Т16.02		150	220									6,98
Т16.03		200	270									7,82
Т16.04	219	100	180		280						1	6,03
Т16.05		150	230									7,01
Т16.06		200	280									7,97
Т16.07	273	100	200		350		38					6,28
Т16.08		150	250									7,52
Т16.09.01.000СБ		200	300									8,50

Продолжение табл. 1

Обозначение	Наружный диаметр трубопровода Dн	H	H1 ≈	B	B1 ≈	b	L	K	K1	a min	e min	Масса, кг
Т16.10.01.000СБ	325	100	220	280	395	60	38	6	4	5	0	9,50
Т16.11.		150	270									11,20
Т16.12.		200	320									12,21
Т16.13.	377	100	260		460						1	9,94
Т16.14.		150	310									11,65
Т16.15.		200	360									13,39
Т16.19.	426	100	270		505					6		10,63
Т16.20.		150	320									12,37
Т16.21.		200	370									14,02
Т16.22.	480	100	305		570		44	6	6	7		18,92
Т16.23.		150	355									22,08
Т16.24.		200	405									25,34
Т16.25.	530	100	315	380	615							19,50
Т16.26.		150	365									22,64
Т16.27.		200	415									25,90
Т16.28.	630	100	360		715							20,13
Т16.29.		150	410									23,31
Т16.30.01.000СБ		200	460									26,55

1. Сварку производить электродом типа Э42 по ГОСТ 9467-60
2. *Размеры для справок.
3. **См. технические требования Т3.00.00.000ТТ п.1.6.
4. ***Для размещения трубы-спутника, в ребрах (поз. 4) допускается выполнять вырез в соответствии с требованиями организации, проектирующей трубопровод.

Изм.	Лист	№ докум.	Подпись	Дата
Разраб.	Гранич			
Провер.	Велитченко			
Рук. гр.	Сойкин			
Гл. спец.	Сорокин			
Н. контр.	Ермаков			
Утв.	Фейгин			

Т16.00.01.000СБ

Корпус. Сборочный чертеж

Лит.	Масса	Масштаб
	См. табл.1	—
Лист 1	Листов 3	

Минэнерго СССР Главтеплоэнергомонтаж Энергомонтажпроект Лен. филиал

Серия 4.903-10 Выпуск 5

Копия Соболева

Т16.00.01.000СБ

Продолжение табл. 2

Спецификация											
№ поз.	1		2			3		4			Масса наплавленного металла сварных швов, кг
Наименование	Подушка		Ребро			Скоба		Ребро			
Количество	1		4			1		2			
Материал	Лист $\frac{S\ ГОСТ\ 5681-57}{ВСт.3\ ^{*)}\ ГОСТ\ 14637-69}$										
№ чертежа или стандарта	Т17.00.01.001		Т17.00.01.002			Т13.00.00.001		Т14.00.00.003			
Обозначение	Обозначение	Масса, кг	Обозначение	Масса, кг 1шт.	Масса, кг Общ.	Обозначение	Масса, кг	Обозначение	Масса, кг 1шт.	Масса, кг Общ.	
Т16.19.01.000СБ	Т17.12.01.001	4,72	Т17.19.01.002	0,23	0,92	Т13.28.00.001	2,90	Т14.28.00.003	0,87	1,74	0,35
Т16.20.						Т13.29.	3,44	Т14.29.	1,47	2,94	
Т16.21.						Т13.30.	3,97	Т14.30.	2,03	4,06	
Т16.22.	Т17.14.	7,00	Т17.22.	0,28	1,12	Т13.31.	5,59	Т14.31.	2,28	4,56	0,65
Т16.23.						Т13.32.	6,39	Т14.32.	3,46	6,92	
Т16.24.						Т13.33.	7,19	Т14.33.	4,69	9,38	
Т16.25.	Т17.16	7,70	Т17.25.	0,38	1,52	Т13.34	5,43	Т14.34.	2,10	4,20	
Т16.26.						Т13.35	6,23	Т14.35	3,27	6,54	
Т16.27.						Т13.36.	7,03	Т14.36.	4,50	9,00	
Т16.28.	Т17.18.01.001	9,12	Т17.28.01.002	0,30	1,20	Т13.37.	5,20	Т14.37.	1,98	3,96	
Т16.29.						Т13.38.	6,00	Т14.38.	3,17	6,34	
Т1630.01.000СБ						Т13.39.00.001	6,80	Т14.39.00.003	4,39	8,78	

*) См. технические требования Т3.00.00.000 ТТ п. 1.3

Изм.	Лист	№ докум.	Подп.	Дата	Т16.00.01.000СБ	Лист 3

Серия 4.903-10 Выпуск 5

Т16.00.01.000СБ

Таблица 2

Спецификация

№ поз.	1		2			3		4			Масса наплавленного металла сварных швов, кг
Наименование	Подушка		Ребро			Скоба		Ребро			
Количество	1		4			1		2			
Материал	Лист S ГОСТ 5681-57 / В Ст.3 *) ГОСТ 14637-69										
№ чертежа или стандарта	Т17.00.01.001		Т17.00.01.002			Т13.00.00.001		Т14.00.00.003			
Обозначение	Обозначение	Масса, кг	Обозначение	Масса, кг 1шт.	Масса, кг Общ.	Обозначение	Масса, кг	Обозначение	Масса, кг 1шт.	Масса, кг Общ	
Т16.01.01.000СБ						Т1313.00.001	1,83	Т1413.00.003	0,72	1,44	
Т16.02	Т17.02.01.001	2,20	Т17.01.01.002	0,04	0,16	Т13.14	2,33	Т14.14	1,02	2,04	
Т16.03						Т13.15	2,63	Т14.15	1,29	2,58	
Т16.04						Т13.16	1,74	Т14.16	0,67	1,34	
Т16.05	Т17.04	2,46	Т17.04	0,06	0,24	Т13.17	2,14	Т14.17	0,96	1,92	0,25
Т16.06						Т13.18	2,54	Т14.18	1,24	2,48	
Т16.07						Т13.19	1,65	Т14.19	0,51	1,02	
Т16.08	Т17.06	3,04				Т13.20	2,05	Т14.20	0,93	1,86	
Т16.09			Т17.07	0,08	0,32	Т13.21	2,45	Т14.21	1,22	2,44	
Т16.10						Т13.22	3,15	Т14.22	1,04	2,08	
Т16.11	Т17.08	3,60				Т13.23	3,67	Т14.23	1,63	3,26	
Т16.12						Т13.24	4,22	Т14.24	1,86	3,72	0,35
Т16.13						Т13.25	3,01	Т14.25	0,95	1,90	
Т16.14	Т17.10.01.001	4,04	Т17.13.01.002	0,16	0,64	Т13.26	3,54	Т14.26	1,54	3,08	
Т16.15.01.000СБ						Т13.27.00.001	4,08	Т14.27.00.003	2,14	4,28	

*) См. технические требования Т3.00.00.000 ТТ п.1.3.

Серия 4.903-10 Выпуск 5

Изм.	Лист	№ докум.	Подпись	Дата

Т16.00.01.000СБ

Лист 2

Копия Соколова 4005291147 Формат А3