Государственный комитет Совета Министров СССР по делам строительства
Госстрой СССР

Типовые конструкции и детали зданий и сооружений

Серия 4.903-10

Изделия и детали трубопроводов для тепловых сетей

Выпуск 5

Опоры трубопроводов подвижные
/скользящие, катковые, шариковые/

Ц00529 01

Т15.00.00.000СБ

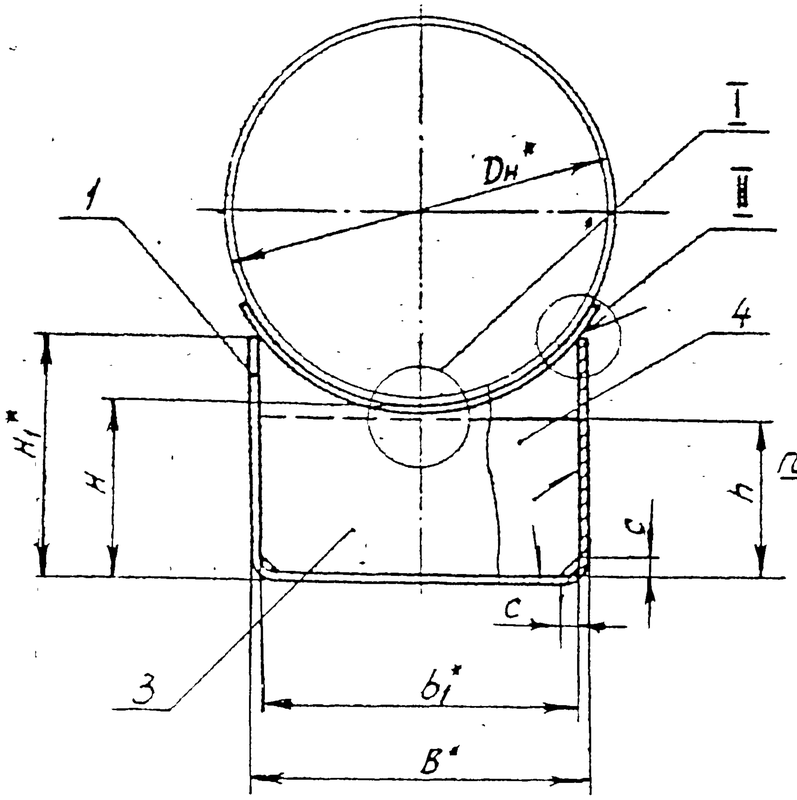

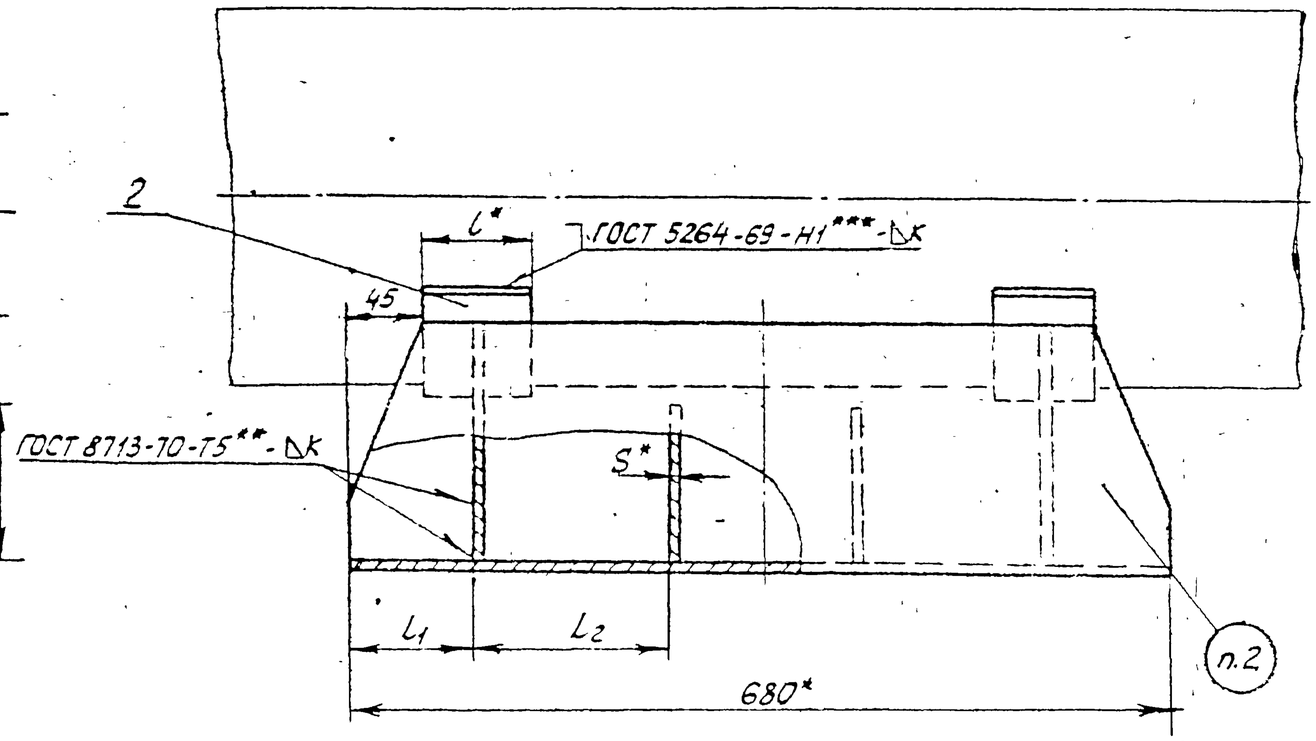

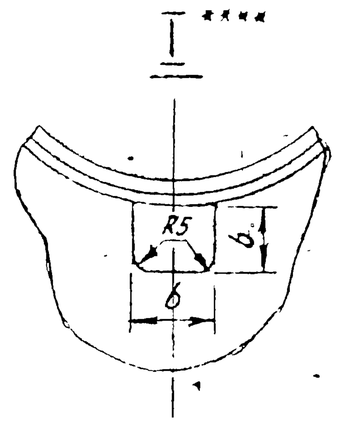

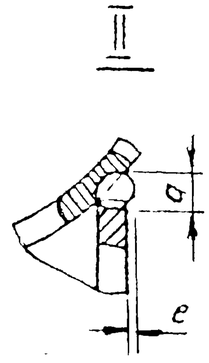

1. Сварку производить электродом типа Э42 по ГОСТ 9467-60
2. Маркировать обозначение по чертежу и товарный знак завода-изготовителя
3. * Размеры для справок
4. ** См. технические требования Т3 00.00.000 ТТ п 1.6
5. *** Варить сплошным швом.
6. **** Для размещения трубы-спутника, в ребрах (поз. 3 и 4) допускается выполнять вырез в соответствии с требованиями организации, проектирующей трубопровод.

Изм	Лист	№ докум	Подп	Дата
Разраб		Граник		
Провер		Велитченко		
Рук. гр.		Свойкин		
Гл спец		Сорокин		
Н. контр		Ермаков		
Утв.		Фейгин		

Т15.00.00.000СБ

Опора скользящая
$D_н$ 194-1420мм; L=680мм
Сборочный чертеж

Лит	Масса	Масштаб
	См. табл.1	—

Лист 1 | Листов 5

Минэнерго СССР
Главтеплоэнергомонтаж
Энергомонтажпроект
Лен. филиал

Т15.00.00.000СБ

Таблица 1

Размеры в мм

Обозначение	Наружный диаметр трубопровода $D_н$	Наибольшая вертикальная нагрузка, кгс	H	H_1	B	b	L	L_1	L_2	S=K	C	a min	e min	Масса, кг
Т15.01.00.000СБ	194	2200	100	148	180	45	50	70	160	3	5	4	0	10,26
Т15.02			150	198										12,90
Т15.03			200	248										15,44
Т15.04	219		100	136									1	9,79
Т15.05			150	186										12,41
Т15.06			200	236										15,03
Т15.07	273		100	125										9,06
Т15.08			150	175										11,94
Т15.09			200	225										14,54
Т15.10	325	7000	100	165	280	60				4	6	5	0	17,82
Т15.11			150	215										22,01
Т15.12			200	265										25,57
Т15.13	377		100	152									1	16,95
Т15.14			150	202										21,22
Т15.15			200	252										25,44
Т15.16	426		100	145								6		16,04
Т15.17			150	195										20,33
Т15.18			200	245										24,47
Т15.19	480	12500	100	178	380			80	190	6	8	7		33,68
Т15.20			150	228										41,16
Т15.21			200	278										48,64
Т15.22	530		100	164										32,63
Т15.23			150	214										40,09
Т15.24.00.000СБ			200	264										47,57

Продолжение табл 1

Размеры в мм

Обозначение	Наружный диаметр трубопровода $D_н$	Наибольшая вертикальная нагрузка, кгс	H	H_1	B	b	l	L_1	L_2	S=K	C	a min	e min	Масса, кг
Т15.25.00 000СБ	630	12500	100	150	380	60	50	80	190	6	8	7	1	31,28
Т15.26			150	200										38,78
Т15.27			200	250										47,24
Т15.28	720	22500	100	185	500		80	100				8	2	43,26
Т15.29			150	235										52,02
Т15.30			200	285										60,90
Т15.31	820		100	172								7	3	42,10
Т15.32			150	222										50,84
Т15.33			200	272										59,72
Т15.34	920	36000	100	158						8	10	8		53,42
Т15.35			150	208										65,04
Т15.36			200	258										77,02
Т15.37	1020		100	218	700							11		77,18
Т15.38			150	268										92,04
Т15.39			200	318										107,10
Т15.40	1220		100	195			120					10	4	78,12
Т15.41		48000	150	245										92,78
Т15.42			200	295										107,66
Т15.43	1420	36000	100	172						10	12			93,52
Т15.44		60000	150	222										111,76
Т1545.00 000СБ			200	272										130,66

Т15.00.00.000СБ

Таблица 2

Спецификация												
№ поз	1		2			3			4			Масса наплавленного металла сварных швов, кг
Наименование	Скоба		Подушка			Ребро			Ребро			
Количество	1		2			2			2			
Материал	Лист $\frac{S\ ГОСТ\ 3680-57}{ВСт3^{*)}\ ГОСТ16523-70}$ при S=3мм; лист $\frac{S\ ГОСТ\ 5681-57}{ВСт3^{*)}\ ГОСТ14637-69}$ при S≥4мм											
№ чертежа или стандарта	Т15.00.00.001		Т14.00.00.002			Т14.00.00.003			Без чертежа			
Обозначение	Обозначение	Масса, кг	Обозначение	Масса, кг 1шт	Масса, кг Общ	Обозначение	Масса, кг 1шт	Масса, кг Общ.	Размеры, мм S×h×b₁	Масса, кг 1шт	Масса, кг Общ.	
Т15.01.00.000СБ	Т15.01.00.001	7,32				Т14.13.00.003	0,72	1,44	3×85×172	0,34	0,68	0,24
Т15.02	Т15.02	8,92	Т14.13.00.002	0,290	0,580	Т14.14	1,02	2,04	3×135×172	0,54	1,08	0,28
Т15.03	Т15.03	10,50				Т1415	1,29	2,58	3×185×172	0,74	1,48	0,30
Т15.04	Т15.04	6,96				Т14.16	0,67	1,34	3×85×172	0,34	0,68	0,24
Т15.05	Т15.05	8,56	Т14.16	0,283	0,566	Т14.17	0,96	1,92	3×135×172	0,54	1,08	0,28
Т15.06	Т15.06	10,20				Т14.18	1,24	2,48	3×185×172	0,74	1,48	0,30
Т15.07	Т15.07	6,60				Т14.19	0,51	1,02	3×85×172	0,34	0,68	0,24
Т15.08	Т15.08	8,20	Т14.19	0,260	0,520	Т14.20	0,93	1,86	3×135×172	0,54	1,08	0,28
Т15.09	Т15.09	9,80				Т14.21	1,22	2,44	3×135×172	0,74	1,48	0,30
Т15.10	Т15.10	12,60				Т14.22	1,04	2,08	4×85×270	0,72	1,44	0,55
Т15.11	Т15.11	14,70	Т14.22	0,573	1,146	Т14.23	1,64	3,28	4×135×270	1,14	2,28	0,60
Т15.12	Т15.12	16,90				Т14.24	1,86	3,72	4×185×270	1,57	3,14	0,66
Т15.13	Т15.13	12,00				Т14.25	0,95	1,90	4×85×270	0,72	1,44	0,55
Т15.14	Т15.14	14,20	Т14.25	0,523	1,056	Т14.26	1,54	3,08	4×135×270	1,14	2,28	0,60
Т15.15	Т15.15	16,30				Т14.27	2,14	4,28	4×185×270	1,57	3,14	0,66
Т15.16	Т15.16	11,60				Т14.28	0,87	1,74	4×85×270	0,72	1,44	0,55
Т15.17	Т15.17	13,80	Т14.28	0,353	0,706	Т14.29	1,47	2,94	4×135×270	1,14	2,28	0,60
Т15.18	Т15.18	15,90				Т14.30	2,03	4,06	4×185×270	1,57	3,14	0,66
Т15.19	Т15.19	22,40				Т14.31	2,28	4,56	6×85×365	1,46	2,92	1,40
Т15.20	Т15.20	25,60	Т14.31	1,200	2,400	Т14.32	3,46	6,92	6×135×365	2,32	4,64	1,60
Т15.21	Т1521	28,80				Т14.33	4,69	9,38	6×185×365	3,18	6,36	1,70
Т15.22	Т1522	21,80				Т14.34	2,10	4,20	6×85×365	1,46	2,92	1,40
Т15.23	Т1523	25,80	Т14.34.00.002	1,154	2,308	Т14.35	3,27	6,54	6×135×365	2,32	4,64	1,60
Т1524.00.000СБ	Т1524.00.001	28,20				Т1436.00.003	4,50	9,00	6×135×365	3,18	6,36	1,70

*) См. технические требования Т3.00.00.000ТТ-п. 1.3.

Серия 4.903-10 Выпуск 5

Изм	Лист	№ докум	Подп.	Дата	Т15.00.00.000СБ	Лист 4

Т15.00.00.000СБ

Серия 4.903-10 Выпуск 5

Продолжение табл. 2

Спецификация													
№ поз	1		2			3			4				Масса наплавленного металла сварных швов, кг
Наименование	Скоба		Подушка			Ребро			Ребро				
Количество	1		2			2			2				
Материал	Лист $\frac{S\ ГОСТ\ 3680-57}{ВСт.3^{*)}\ ГОСТ\ 16523-70}$ при S=3мм; лист $\frac{S\ ГОСТ\ 5681-57}{ВСт.3^{*)}\ ГОСТ\ 14637-69}$ при S≥4мм												
№ чертежа или стандарта	Т15.00.00.001		Т14.00.00.002			Т14.00.00.003			Без чертежа				
Обозначение	Обозначение	Масса, кг	Обозначение	Масса, кг 1шт	Масса, кг Общ.	Обозначение	Масса, кг 1шт	Масса, кг Общ.	Размеры, мм S×h×b₁	Масса, кг 1шт	Масса, кг Общ.		
Т15.25.00.000СБ	Т15.25.00.001	20,80				Т14.37.00.003	1,98	3,96	6×85×365	1,46	2,92		1,40
Т15.26	Т15.26	24,00	Т14.37.00.002	1,100	2,200	Т14.38	3,17	6,34	6×135×365	2,32	4,64		1,60
Т15.27	Т15.27	27,20				Т14.39	4,39	9,78	6×185×365	3,18	6,36		1,70
Т15.28	Т15.28	26,80				Т14.40	3,07	6,14	6×85×485	1,94	3,88		1,70
Т15.29	Т15.29	30,00	Т14.40	2,370	4,740	Т14.41	4,66	9,32	6×135×485	3,08	6,16		1,80
Т15.30	Т15.30	33,20				Т14.42	6,26	12,52	6×185×485	4,22	8,44		2,00
Т15.31	Т15.31	26,00				Т14.43	2,98	5,96	6×85×485	1,94	3,88		1,70
Т15.32	Т15.32	29,20	Т14.43	2,280	4,560	Т14.44	4,56	9,12	6×135×485	3,08	6,16		1,80
Т15.33	Т15.33	32,40				Т14.45	6,16	12,32	8×185×485	4,22	8,44		2,00
Т15.34	Т15.34	33,00				Т14.46	3,47	6,94	8×85×485	2,57	5,14		2,40
Т15.35	Т15.35	37,20	Т14.46	2,970	5,940	Т14.47	5,57	11,14	8×135×485	4,08	8,16		2,60
Т15.36	Т15.36	41,60				Т14.48	7,69	15,38	8×135×485	5,60	11,20		2,90
Т15.37	Т15.37	46,60				Т14.49	6,23	12,46	8×80×682	3,43	6,86		2,60
Т15.38	Т15.38	51,00	Т14.49	4,330	8,660	Т14.50	9,22	18,44	8×130×682	5,57	11,14		2,80
Т15.39	Т15.39	55,20				Т14.51	12,36	24,72	8×180×682	7,71	15,42		3,10
Т15.40	Т15.40	44,80				Т14.52	5,86	11,72	8×80×682	3,43	6,86		2,60
Т15.41	Т15.41	49,00	Т14.52	6,070	12,140	Т14.53	8,85	17,70	8×130×682	5,57	11,14		2,80
Т15.42	Т15.42	53,20				Т14.54	11,90	23,80	8×180×682	7,71	15,42		3,10
Т15.43	Т15.43	53,00				Т14.55	6,35	12,70	10×80×678	4,26	8,52		4,30
Т15.44	Т15.44	58,20	Т14.55.00.002	7,500	15,000	Т14.56	10,01	20,02	10×130×678	6,92	13,84		4,70
Т15.45.00.000СБ	Т15.45.00.001	63,60				Т14.57.00.003	13,85	27,70	10×180×678	9,58	19,16		5,20

*) См. технические требования Т3.00.00.000ТТ п.1.3.

Изм	Лист	№ докум.	Подп.	Дата	Т15.00.00.000СБ	Лист 5

Копировал: 400529-01 39 Формат 12

Т15.00.00.001

▽1 (▽)

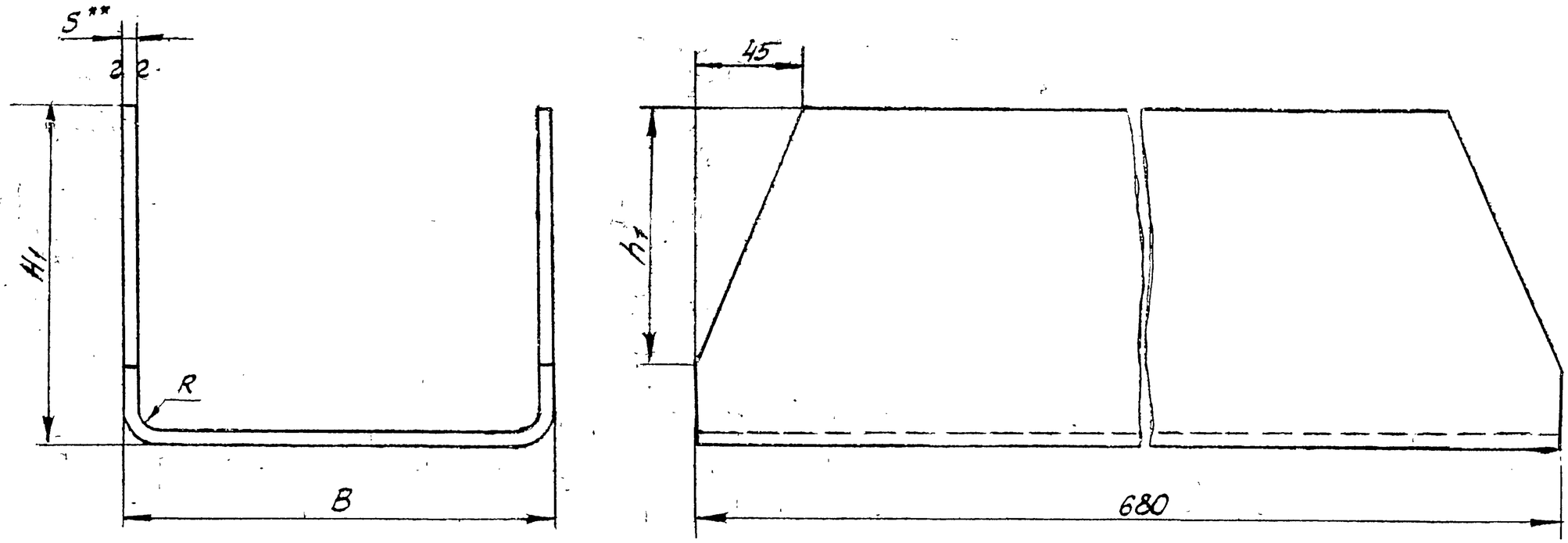

1. Материал: Лист $\frac{S\ ГОСТ\ 3680-57}{ВСт3*)\ ГОСТ16523-70}$ при S = 3мм

Лист $\frac{S\ ГОСТ\ 5681-57}{ВСт\ 3*)\ ГОСТ14637-69}$ при S ≥ 4мм

2 *) См технические требования Т3.0000.000ТТ п.1.3

3. ** Размер для справок

					Т15.00.00.001			
Изм	Лист	№ докум	Подп.	Дата	Скоба	Лит	Масса	Масшт.
Разраб		Андреева					см. табл	
Провер		Велитченко				Лист 1	Листов 2	
Рук.гр.		Свойкин						
Гл.спец		Сорокин			см. примеч. п.1	Минэнерго СССР Главтеплоэнергомонтаж Энергомонтажпроект Лен. филиал		
Н.контр.		Ермаков						
Утв		Фейгин						

Серия 4.903-10. Выпуск 5

Т15.00.00.001

Серия 4.903-10 Выпуск 5

Размеры в мм

Обозначение	B	H_1	h_1	S=R	Развернутая длина	Масса, кг
Т15.01.00.001	180	148	—	3	458	7,32
Т15.02		198			558	8,92
Т15.03		248			658	10,50
Т15.04		136			434	6,96
Т15.05		186			534	8,56
Т15.06		236			634	10,20
Т15.07		125			412	6,60
Т15.08		175			512	8,20
Т15.09		225			612	9,80
Т15.10	280	165		4	590	12,60
Т15.11		215			690	14,70
Т15.12		235			790	16,90
Т15.13		152			564	12,00
Т15.14		202			664	14,20
Т15.15		252			764	16,30
Т15.16		145			544	11,60
Т15.17		135			644	13,80
Т15.18		245			744	15,90
Т15.19	380	178		6	698	22,40
Т15.20		228			798	25,60
Т15.21		278			898	28,80
Т15.22		164			678	21,80
Т15.23		214			778	25,00
Т15.24.00.001		264			878	28,20

Продолжение

Обозначение	B	H_1	h_1	S=R	Развернутая длина	Масса, кг
Т15.25.00.001	380	150	—	6	650	20,80
Т15.26		200			750	24,00
Т15.27		250			850	27,20
Т15.28	500	185	130		840	26,80
Т15.29		235	180		940	30,00
Т15.30		285	230		1040	33,20
Т15.31		172	130		812	26,00
Т15.32		222	180		912	29,20
Т15.33		272	230		1012	32,40
Т15.34		158	100	8	774	33,00
Т15.35		208	150		874	37,20
Т15.36		258	200		974	41,60
Т15.37	700	218	150		1094	46,60
Т15.38		268	200		1194	51,00
Т15.39		318	250		1294	55,20
Т15.40		195	150		1048	44,80
Т15.41		245	200		1148	49,00
Т15.42		295	250		1248	53,20
Т15.43		172	130	10	992	53,00
Т15.44		222	180		1092	58,20
Т15.45.00.001		272	230		1192	63,60

Взам. инв. № | Подп. и дата | Инв. № подл.